AIRE-CON

Banco modelo AIRE sin respaldo, fabricado polietileno de gran calidad y disponible en varios colores.

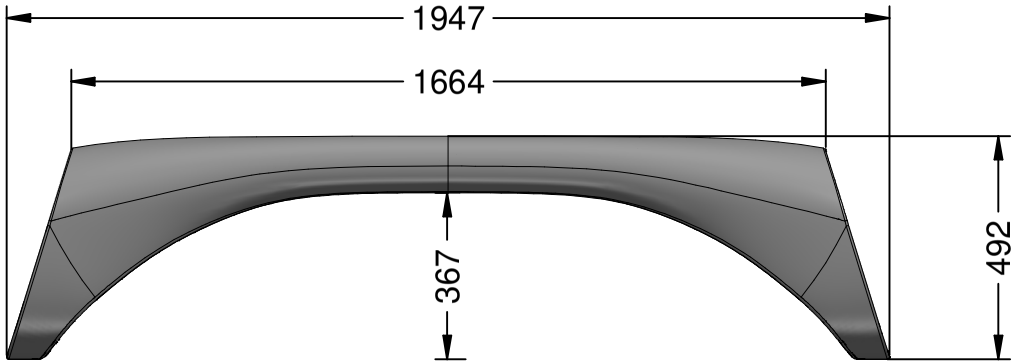

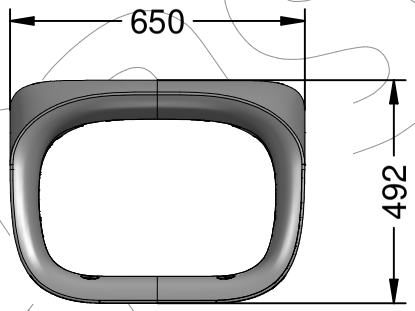

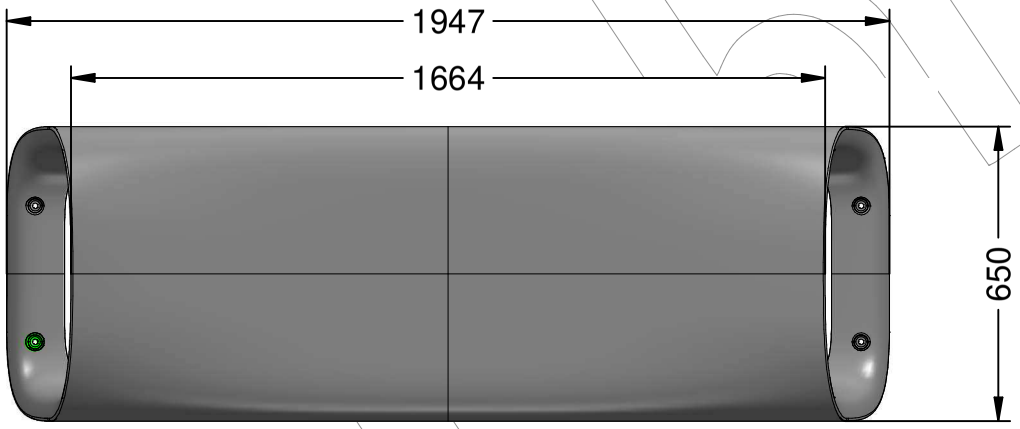

Documento no contractual - Document no contractual - Non-contractual document - Non-contractual document - Documento não contratual

AIRE-CON

Banco modelo AIRE sin respaldo, fabricado polietileno de gran calidad y disponible en varios colores.

Documento no contractual - Document no contractual - Non-contractual document - Non-contractual document - Documento não contratual

AIRE-CON

Banco modelo AIRE sin respaldo, fabricado polietileno de gran calidad y disponible en varios colores.

-ES-

Descripción: Banco modelo AIRE sin respaldo en polietileno (MDPE) de gran calidad.

Material: Polietileno de media densidad (MDPE).
Características:

- Ecológico y reciclable.
- Antigrafiti y fácil de limpiar.
- Sin mantenimiento.
- Económico y duradero.
- Tratado con UV.
- Gran robustez.
- Disponible en varios colores.

-CA-

Descripció: Banc model AIRE sense respatller de polietilè (MDPE) de gran qualitat.

Material: Polietilè de mitja densitat (MDPE).
Característiques:

- Ecològic i reciclable.
- Antigrafiti i fàcil de netejar.
- Sense manteniment.
- Econòmic i durador.
- Tractat amb UV.
- Gran robustesa.
- Disponible en diversos colors.

-EN-

Description: AIRE model bench without backrest in polyethylene (MDPE) of great quality.

Material: Medium density polyethylene (MDPE).
Features:

- Ecological and recyclable.
- Anti-graffiti and easy to clean.
- Without maintenance.
- Economical and durable.
- Treated with UV.
- Great robustness.
- Available in various colors.

-FR-

Description : Banc modèle AIRE sans dossier en polyéthylène (MDPE) de grande qualité.

Matériau: Polyéthylène de densité moyenne (MDPE).
Caractéristiques:

- écologique et recyclable.
- Anti-graffiti et facile à nettoyer.
- sans entretien.
- Economique et durable.
- Traité aux UV.
- Grande robustesse.
- Disponible en différentes couleurs.

-PT-

Descrição: Banco modelo AIRE sem encosto em polietileno (MDPE) de ótima qualidade.

Material: Polietileno de densidade média (MDPE).
Características:

- Ecológico e reciclável.
- Anti-graffiti e fácil de limpar.
- sem manutenção.
- Econômico e durável.
- tratado com UV.
- Grande robustez.
- Disponível em várias cores.

Documento no contractual - Document no contractual - Non-contractual document - Non-contractual document - Documento não contratual
Revisión: 02/24 - Creado: 21/06/2024 - Modificado: 21/06/2024

C-2009-PLAST-ECO

Papelera Scuderia fabricada con termoplástico de polímero que contienen residuos urbanos, procedentes de recogida selectiva.

Revision: 01 - 18/03/2022

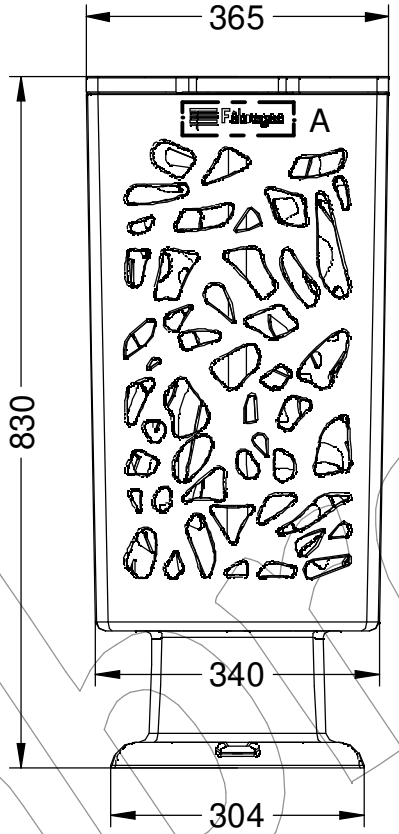

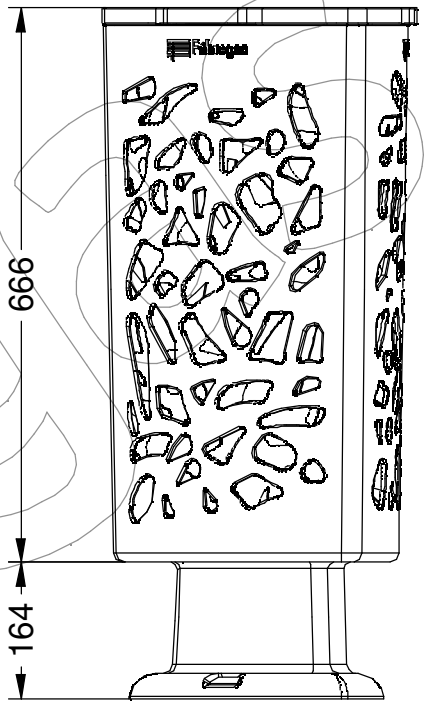

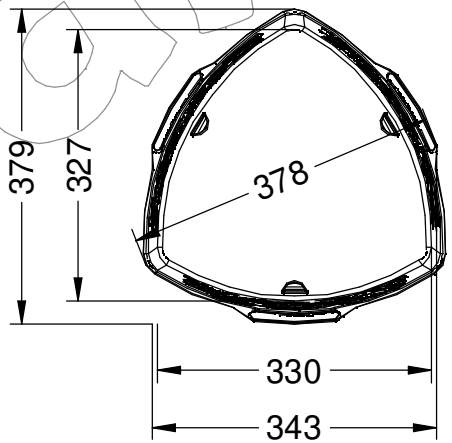

A

C-2009-PLAST-ECO

Papelera Scuderia fabricada con termoplástico de polímero que contienen residuos urbanos, procedentes de recogida selectiva.

Revision: 01 - 18/03/2022

-ES-

Descripción: Papelera modelo Scuderia fabricada con termoplástico de polímero que contienen residuos urbanos, procedentes de recogida selectiva y post-consumo, con una capacidad de 60 litros, tornilleria en acero inoxidable.

Materiales: Termoplástico de polímero.

- Tornilleria en acero inoxidable.
- Capacidad: 60 L.
- Embalaje: Paletizado y plastificado.

- Medidas generales: 380 x 830 mm.

-CA-

Descripció: Paperera model Scuderia fabricada amb termoplàstic de polímer que contenen residus urbans, procedents de recollida selectiva i post-consum, amb una capacitat de 60 litres, cargols en acer inoxidable.

Materials: Termoplàstic de polímer.

- Cargols en acer inoxidable.
- Capacitat: 60 L.
- Embalatge: Paletitzat i plastificat.

- Mides generals: 380 x 830 mm.

-EN-

Description: Scuderia model litter bin made of thermoplastic polymer containing urban waste, from collection selective and post-consumer, with a capacity of 60 liters, screws in stainless steel.

Materials: Polymer thermoplastic.

- Screws in stainless steel.
- Capacity: 60 L.
- Packaging: Palletized and plasticized.

- General measurements: 380 x 830 mm.

-FR-

Description: Corbeille modèle Scuderia en thermoplastique polymère contenant des déchets urbains, issus de la collecte sélectif et post-consommation, d'une contenance de 60 litres, à vis en acier inoxydable.

Matériaux: Polymère thermoplastique.

- Vis en acier inoxydable.
- Capacité: 60 L.
- Conditionnement: Palettisé et plastifié.

- Dimensions générales : 380 x 830 mm.

-PT-

Descrição: Lixeira modelo Scuderia em termoplástico polímero contendo lixo urbano, desde a coleta seletiva e pós-consumo, com capacidade de 60 litros, roscas em aço inoxidável.

Materiais: Termoplástico de polímero.

- Parafusos em aço inoxidável.
- Capacidade: 60 L.
- Embalagem: Paletizada e plastificada.

- Medidas gerais: 380 x 830 mm.

ECOCITY-BANCO-PRM

Banco EcoCity, con 5 listones de plástico 100% reciclado de color marrón y patas de termoplástico con material reciclado.
Dimensiones: 1800 x 680 x 830 mm.

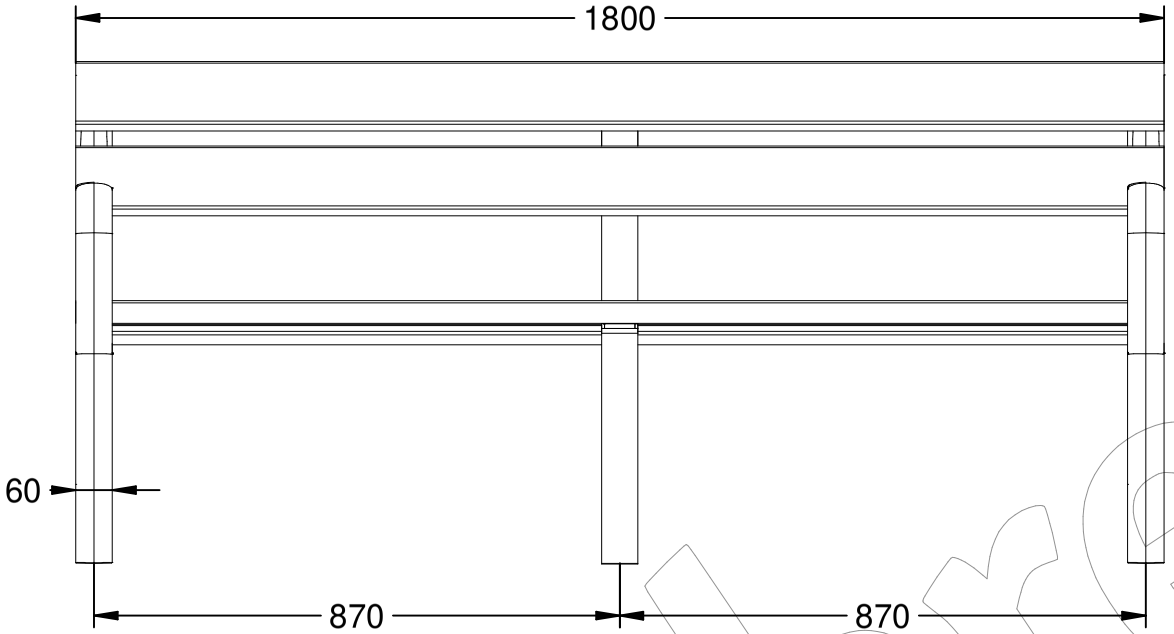

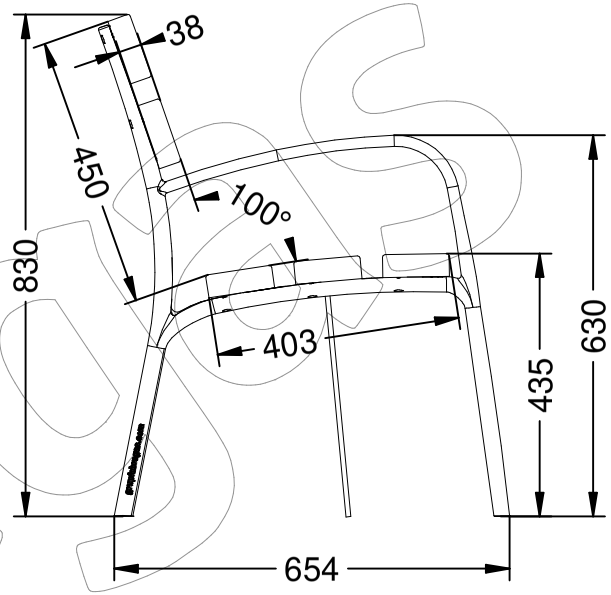

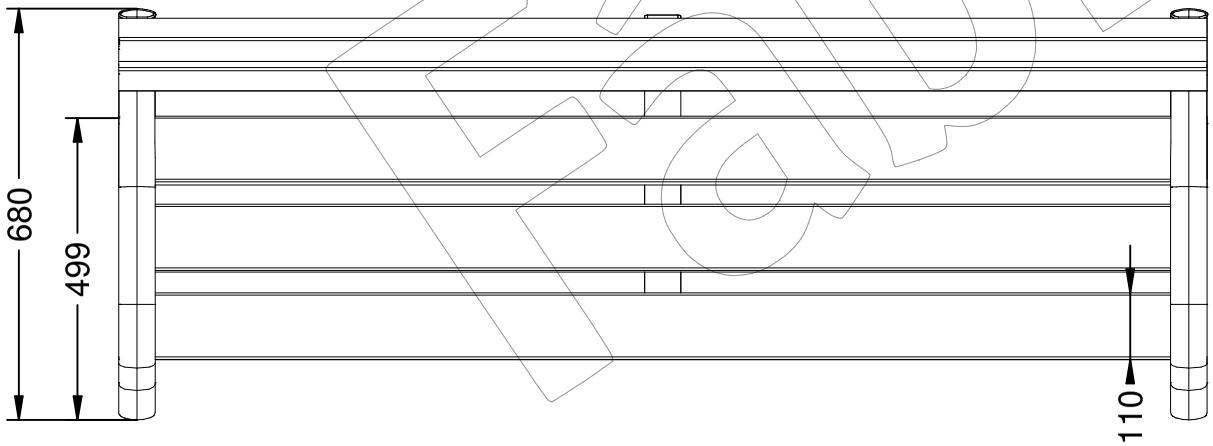

Documento no contractual - Document no contractual - Non-contractual document - Non-contractual document - Documento não contratual

Descripción Multi-idioma ➡ Página 2.

ECOCITY-BANCO-PRM

Banco EcoCity, con 5 listones de plástico 100% reciclado de color marrón y patas de termoplástico con material reciclado.
Dimensiones: 1800 x 680 x 830 mm.

-ES-

Descripción: Banco EcoCity con 5 listones de plástico 100% reciclado de color marrón y patas de termoplástico con material reciclado, incluye una pata central de acero pintada.

Materiales:

Pata: Fabricada en termoplástico inyectado por presión con material reciclado.
Pata central: Acero.
Listón: Polímero reciclado mixto con origen domestico post consumo, recuperado de los sectores industrial y agrícola.

Acabados:

Pata: Color corten.
Listón: No requiere tratamiento.

Anclaje: Mediante empotramiento con 6 tornillos.

-CA-

Descripció: Banc EcoCity amb 5 llistons de plàstic 100% reciclat de color marró i potes de termoplàstic amb material reciclat, inclou una pota central d´acer pintada.

Materials:

Pota: Fabricada en termoplàstic injectat per pressió amb material reciclat.
Pota central: Acer.
Llistó: Polímer reciclat mixt amb origen domèstic post consum, recuperat dels sectors industrial i agrícola.

Acabats:

Pota: Color corten.
Llistó: No requereix tractament.

Anclatge: Mitjançant encastament amb 6 cargols.

-EN-

Description: EcoCity bench with 5 slats of 100% recycled plastic brown in color and thermoplastic legs with recycled material, includes a painted steel central leg.

Materials:

Leg: Made of pressure-injected thermoplastic with recycled material.
Central leg: Steel.
Ribbon: Mixed recycled polymer with post-consumer domestic origin, recovered from the industrial and agricultural sectors.

Paint finish:

Leg: Corten color.
Ribbon: No treatment required.

Anchoring: By embedding with 6 screws.

-FR-

Description: Banc EcoCity à 5 lattes en plastique 100% recyclé de couleur marron et pieds en thermoplastique avec matériau recyclé, comprend un pied central en acier peint.

Matériaux:

Jambe: Fabriquée en thermoplastique injecté sous pression avec des matériaux recyclés.
Jambe central: Acier.
Ruban: Polymère recyclé mélangé d'origine domestique post-consommation, récupérées des secteurs industriel et agricole.

Finitions:

Jambe: Couleur Corten.
Ruban: Aucun traitement requis.
Ancrage: Par encastrement avec 6 vis.

-PT-

Descrição: Banco EcoCity com 5 ripas de plástico 100% reciclado de cor castanha e pernas em termoplástico com material reciclado, inclui um perna central em aço pintado.

Materiais:

Perna: Fabricada em termoplástico injetado sob pressão com material reciclado.
Perna central: Aço.
Fita: Polímero misto reciclado de origem nacional pós-consumo, recuperada dos setores industrial e agrícola.

Acabamentos:

Perna: Cor Corten.
Fita: Não é necessário tratamento.
Ancoragem: Por incorporação com 6 parafusos.

Documento no contractual - Document no contractual - Non-contractual document - Non-contractual document - Documento não contratual

ECOCITY-SILLA-PRM

Silla EcoCity, con 5 listones de plástico 100% reciclado de color marrón y patas de termoplástico con material reciclado.
Dimensiones: 600 x 680 x 830 mm.

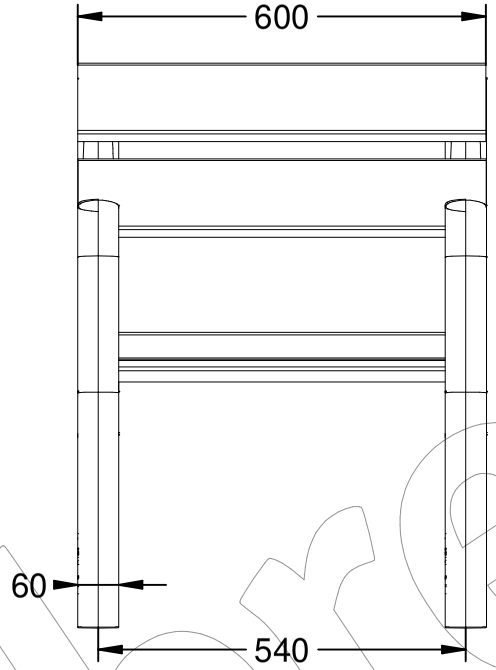

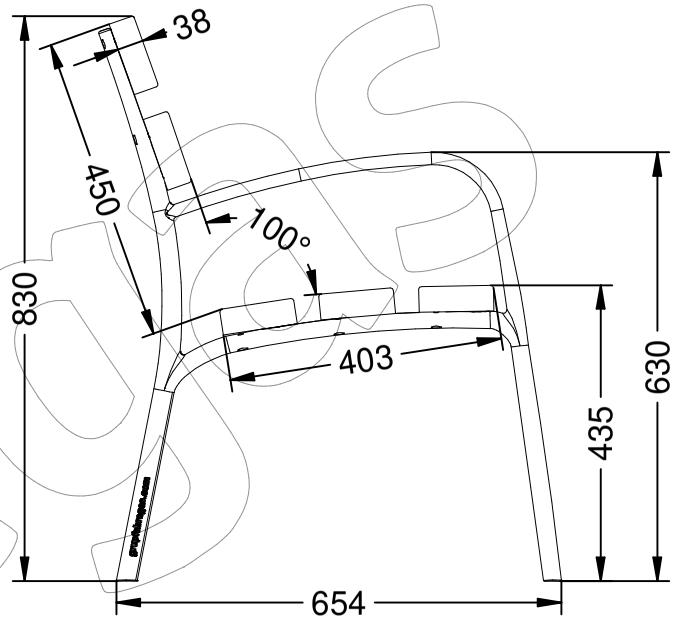

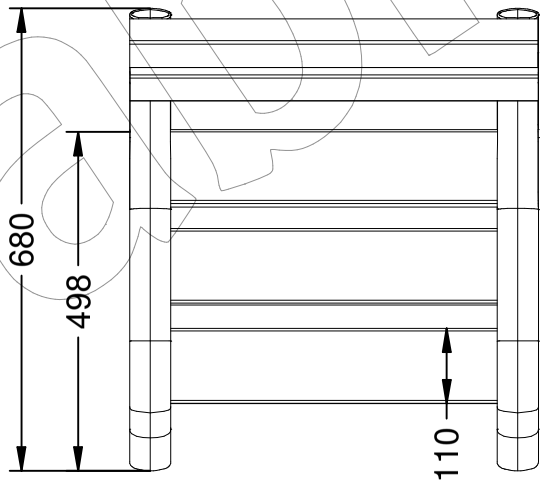

Documento no contractual - Document no contractual - Non-contractual document - Non-contractual document - Documento não contratual

ECOCITY-SILLA-PRM

Silla EcoCity, con 5 listones de plástico 100% reciclado de color marrón y patas de termoplástico con material reciclado.
Dimensiones: 600 x 680 x 830 mm.

-ES-

Descripción: Silla EcoCity con 5 listones de plástico 100% reciclado de color marrón y patas de termoplástico con material reciclado.

Materiales:
Pata: Fabricada en termoplástico inyectado por presión con material reciclado.
Listón: Polímero reciclado mixto con origen domestico post consumo, recuperado de los sectores industrial y agrícola.

Acabados:
Pata: Color corten.
Listón: No requiere tratamiento.

Anclaje: Mediante empotramiento con 4 tornillos.

-CA-

Descripció: Cadira EcoCity amb 5 llistons de plàstic 100% reciclat de color marró i potes de termoplàstic amb material reciclat.

Materials:
Pota: Fabricada en termoplàstic injectat per pressió amb material reciclat.
Llistó: Polímer reciclat mixt amb origen domèstic post consum, recuperat dels sectors industrial i agrícola.

Acabats:
Pota: Color corten.
Llistó: No requereix tractament.

Anclatge: Mitjançant encastament amb 4 cargols.

-EN-

Description: EcoCity chair with 5 slats of 100% recycled plastic brown in color and thermoplastic legs with recycled material.

Materials:
Leg: Made of pressure-injected thermoplastic with recycled material.
Ribbon: Mixed recycled polymer with post-consumer domestic origin, recovered from the industrial and agricultural sectors.

Paint finish:
Leg: Corten color.
Ribbon: No treatment required.

Anchoring: By embedding with 4 screws.

-FR-

Description: Chaise EcoCity à 5 lattes en plastique 100% recyclé de couleur marron et pieds en thermoplastique avec matériau recyclé.

Matériaux:
Jambe: Fabriquée en thermoplastique injecté sous pression avec des matériaux recyclés.
Ruban: Polymère recyclé mélangé d'origine domestique post-consommation, récupérées des secteurs industriel et agricole.
Finitions:
Jambe: Couleur Corten.
Ruban: Aucun traitement requis.

Ancrage: Par encastrement avec 4 vis.

-PT-

Descrição: Cadeira EcoCity com 5 ripas de plástico 100% reciclado de cor castanha e pernas em termoplástico com material reciclado.

Materiais:
Perna: Fabricada em termoplástico injetado sob pressão com material reciclado.
Fita: Polímero misto reciclado de origem nacional pós-consumo, recuperada dos setores industrial e agrícola.
Acabamentos:
Perna: Cor Corten.
Fita: Não é necessário tratamento.

Ancoragem: Por incorporação com 4 parafusos.

Documento no contractual - Document no contractual - Non-contractual document - Non-contractual document - Documento não contratual
Revisión: 1 - Revisión: 1 - Creado: 24/03/2014 - Modificado: 16/05/2024

C-2025 - Papelera selectiva ROMA

Papelera selectiva multi residuo, de 3 tipos, de polietileno, con capacidad de 180 Litros, 60 Litros por cada residuo.

Revision: 01 - 06/07/2022

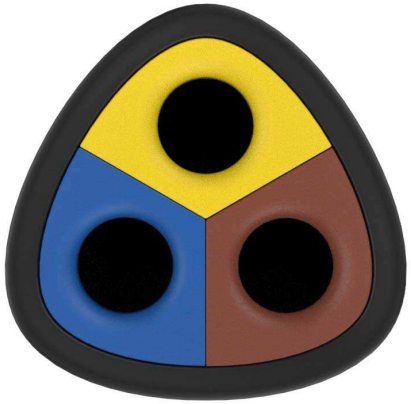

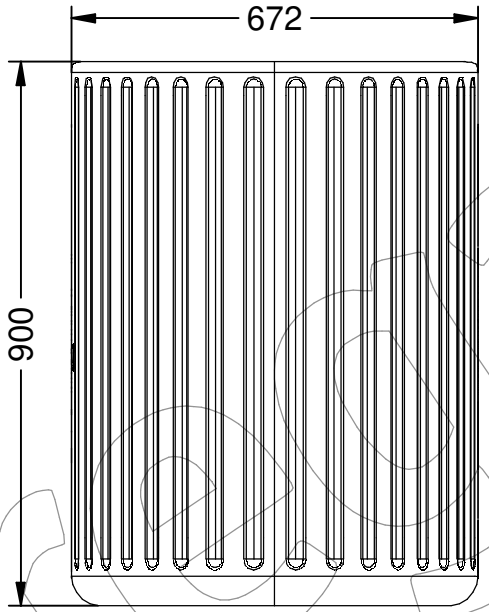

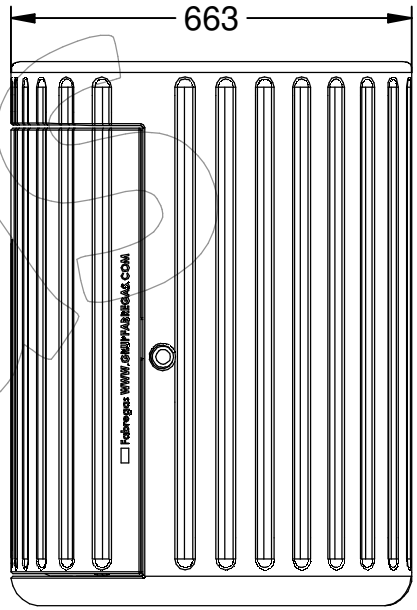

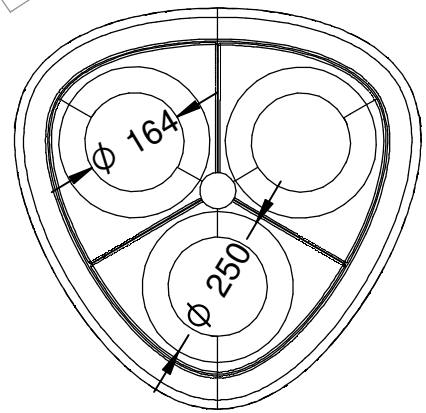

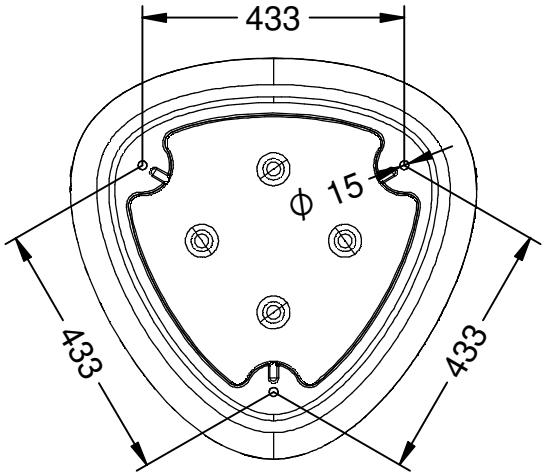

C-2025 - Papelera selectiva ROMA

Papelera selectiva multi residuo, de 3 tipos, de polietileno, con capacidad de 180 Litros, 60 Litros por cada residuo.

Revision: 01 - 06/07/2022

-ES-

Descripción: Papelera selectiva multi residuo en polietileno, de 3 tipos, con capacidad de 180 litros, 60 litros por cada tipo de residuo.

Material: Polietileno.

Embalaje: Paletizado y plastificado.

Capacidad: 180 Litros.

-CA-

Descripció: Paperera selectiva multi residu en polietilè, de 3 tipus, amb capacitat de 180 litres, 60 litres per cada tipus de residu.

Material: Polietilè.

Embalatge: Paletitzat i plastificat.

Capacitat: 180 litres.

-EN-

Description: Selective multi-waste bin in polyethylene, of 3 types, with a capacity of 180 liters, 60 liters for each type of waste.

Material: Polyethylene.

Packaging: Palletized and plasticized.

Capacity: 180 liters.

-FR-

Description: Poubelle multi-déchets sélective en polyéthylène, de 3 types, d'une capacité de 180 litres, 60 litres pour chaque type de déchets.

Matériau: Polyéthylène.

Conditionnement: Palettisé et plastifié.

Capacité: 180 litres.

-PT-

Descrição: Caixote do lixo multiuso seletivo em polietileno, de 3 tipos, com capacidade de 180 litros, 60 litros para cada tipo de resíduo.

Material: Polietileno.

Embalagem: Paletizada e plastificada.

Capacidade: 180 litros.

Fábregas

C-2025 - Papelera selectiva ROMA

Papelera selectiva multi residuo, de 3 tipos, de polietileno, con capacidad de 180 Litros, 60 Litros por cada residuo.

Revision: 01 - 06/07/2022

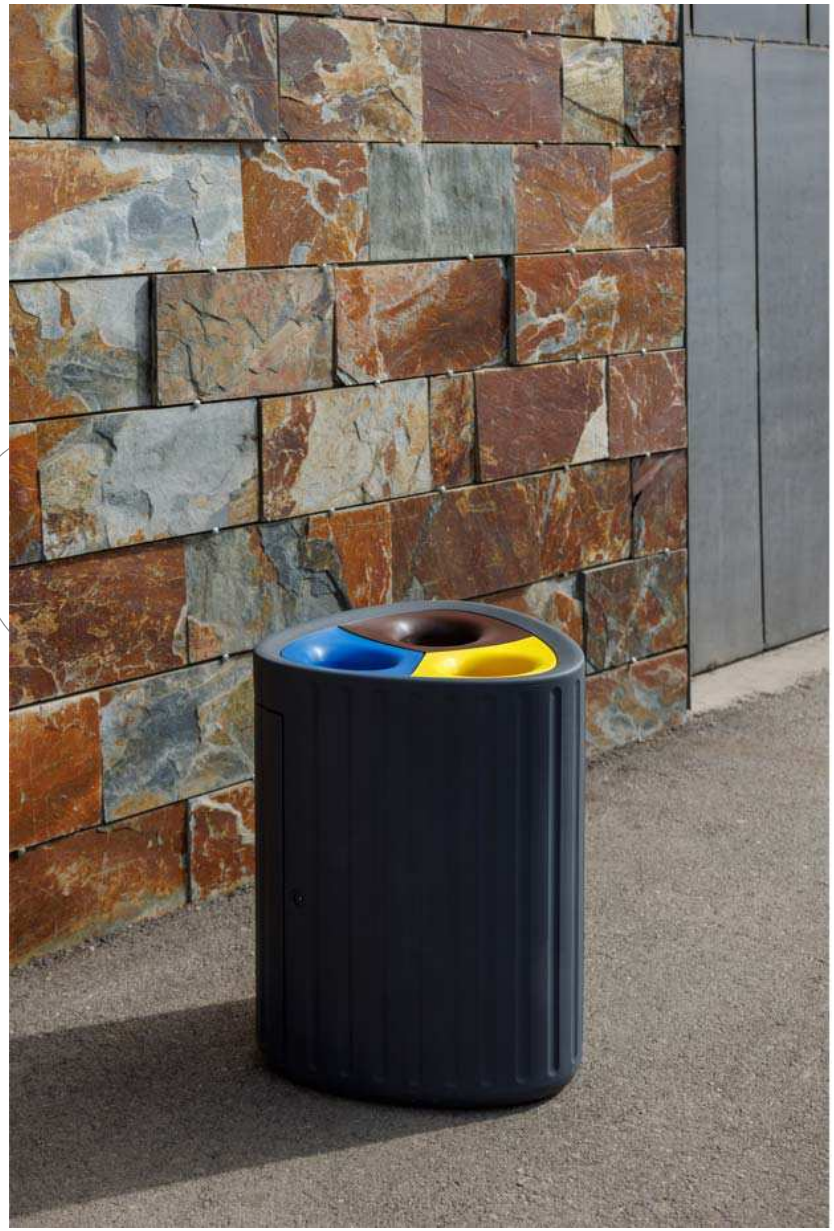

E-PICNIC-ECO

Mesa Picnic ECO con listones de pólimeros reciclados de color marrón (Se suministra Semi-montada).
Dimensiones: 1800 x 1400 x 755 mm.

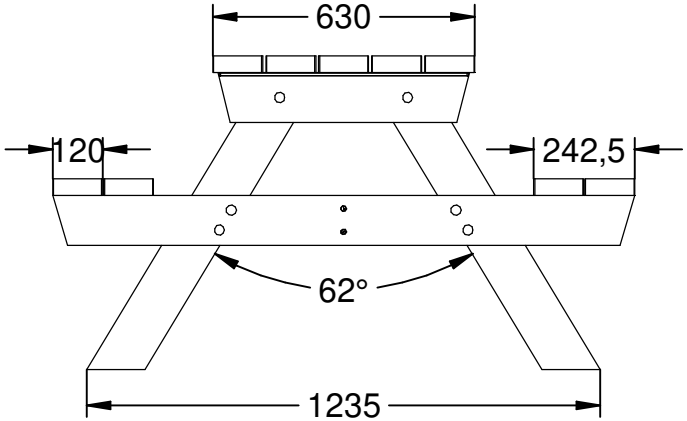

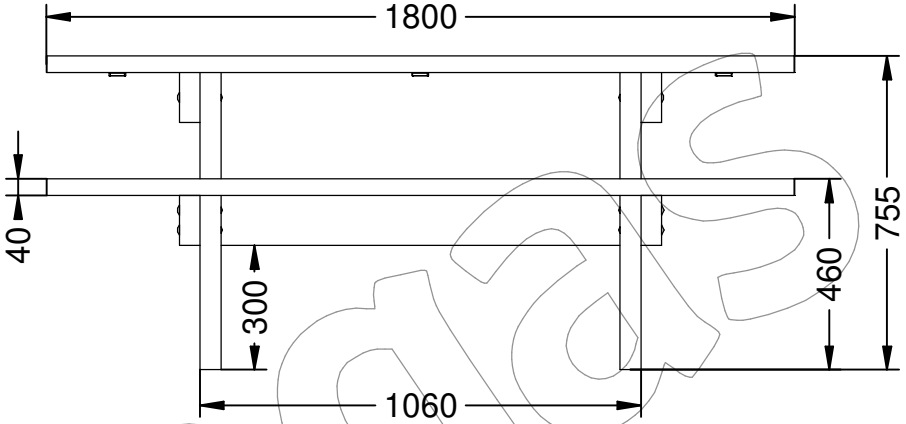

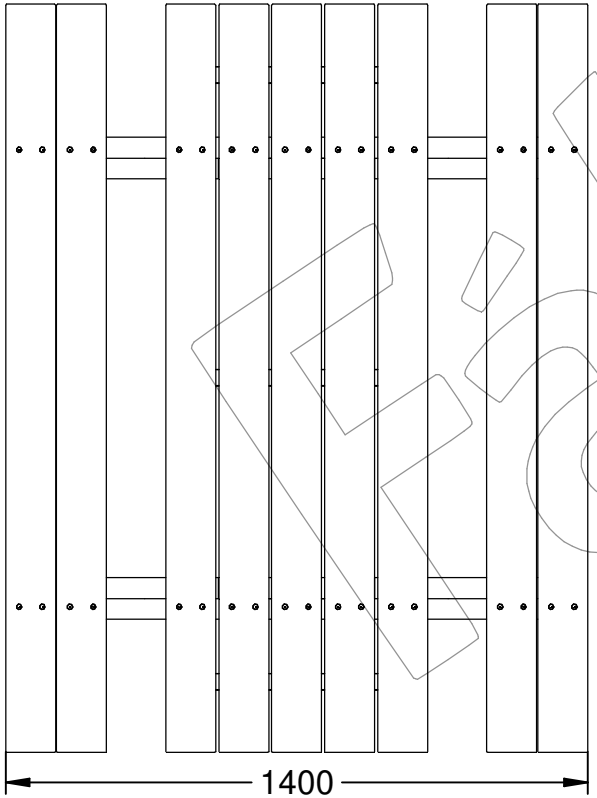

Ventajas / Advantage

- 100% Plásticos reciclados / 100% plastic waste
- Textura natural / Natural texture
- Textura coloreada / Coloured throughout
- No requiere mantenimiento / Maintenance Free
- Resistente a los grafitis / Graffiti resistant
- A prueba de la intermperie / Weatherproof
- Imputrescible / Rot-proof
- Sin astillas / Splinter-free
- Completamente reciclable / Completely recyclable

Descripción Multi-idioma ➔ Página 2.
Mesa E-PICNIC-ECO en el entorno ➔ Página 3 y 4.
Instrucciones de montaje ➔ Página 5 y 6.
Instrucciones de anclaje ➔ Página 7.
Refuerzos internos ➔ Página 8.

Documento no contractual - Document no contractual - Non-contractual document - Non-contractual document - Documento não contratual

E-PICNIC-ECO

Mesa Picnic ECO con listones de pólimeros reciclados de color marrón (Se suministra Semi-montada).
Dimensiones: 1800 x 1400 x 755 mm.

-ES-

Descripción: Mesa Picnic tipo Eco de medidas 1800 x 1400 x 755 mm, con listones de polímero reciclado de color marrón compuesta por dos bancos y una mesa.

Materiales:
Listón: Polímero reciclado mixto con origen domestico post consumo recuperado de los sectores industrial y agrícola, de color marrón.

Tornillería en acero inoxidable.

Se suministra Semi-montada.

Anclaje: Mediante 4 barras roscadas de M12x250 mm (No suministrado).

-CA-

Descripció: Taula Picnic tipus Eco de mides 1800 x 1400 x 755 mm, amb llistons de polímer reciclat de color marró composta per dos bancs i una taula.

Materials:
Llistó: Polímer reciclat mixt amb origen domèstic post consum recuperat dels sectors industrial i agrícola, de color marró.

Cargols en acer inoxidable.

Se subministra Semi-muntada.

Anclatge: Mitjançant 4 barres roscades de M12x250 mm (No subministrat).

-EN-

Description: Eco type Picnic table measuring 1800 x 1400 x 755 mm, with brown recycled polymer slats composed of two benches and a table.

Materials:
Ribbon: Mixed recycled polymer with post-consumer domestic origin recovered from the industrial and agricultural sectors, brown in color.

Stainless steel screws.

Supplied Semi-assembled.

Anchoring: Using 4 M12x250 mm threaded bars (Not supplied).

-FR-

Description: Table de pique-nique de type Eco mesurant 1800 x 1400 x 755 mm, à lattes marron en polymère recyclé composé de deux des bancs et une table.

Matériaux:
Ruban: Polymère recyclé mélangé d'origine domestique post-consommation récupéré des secteurs industriels et agricoles, de couleur brune.

Vis en acier inoxydable.

Livré semi-assemblé.

Ancrage: Par 4 barres filetées M12x250 mm (Non fournies).

-PT-

Descrição: Mesa de piquenique tipo Eco medindo 1800 x 1400 x 755 mm, com ripas de polímero reciclado marrom compostas por duas bancos e uma mesa.

Materiais:
Fita: Polímero misto reciclado com origem nacional pós-consumo recuperado dos setores industrial e agrícola, de cor marrom.

Parafusos de aço inoxidável.

Fornecido semi-montado.

Ancoragem: Utilizando 4 barras roscadas M12x250 mm (Não fornecidas).

Documento no contractual - Document no contractual - Non-contractual document - Non-contractual document - Documento não contratual

E-PICNIC-ECO

Mesa Picnic ECO con listones de pólimeros reciclados de color marrón (Se suministra Semi-montada).
Dimensiones: 1800 x 1400 x 755 mm.

Fábregas

Mesa E-PICNIC-ECO en el entorno

Documento no contractual - Document no contractual - Non-contractual document - Non-contractual document - Documento não contratual

E-PICNIC-ECO

Mesa Picnic ECO con listones de pólimeros reciclados de color marrón (Se suministra Semi-montada).
Dimensiones: 1800 x 1400 x 755 mm.

Fábregas

Mesa E-PICNIC-ECO en el entorno

Documento no contractual - Document no contractual - Non-contractual document - Non-contractual document - Documento não contratual

E-PICNIC-ECO

Mesa Picnic ECO con listones de pólimeros reciclados de color marrón (Se suministra Semi-montada).
Dimensiones: 1800 x 1400 x 755 mm.

Fábregas

Instrucciones de Montaje / Assembly instructions

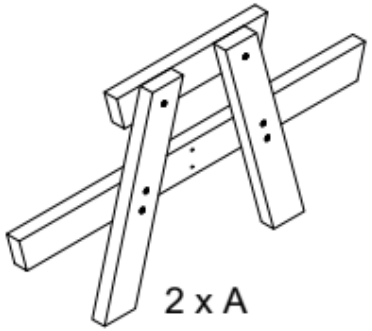

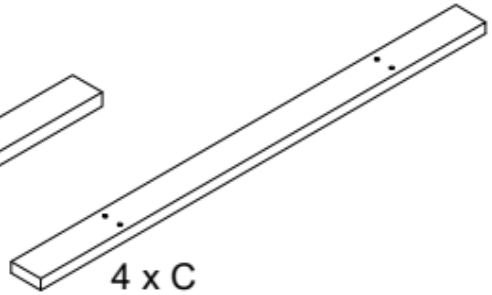

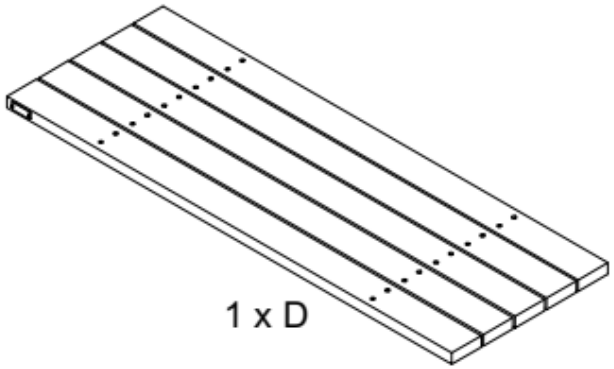

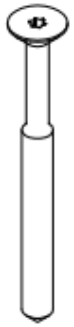

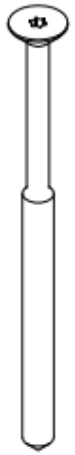

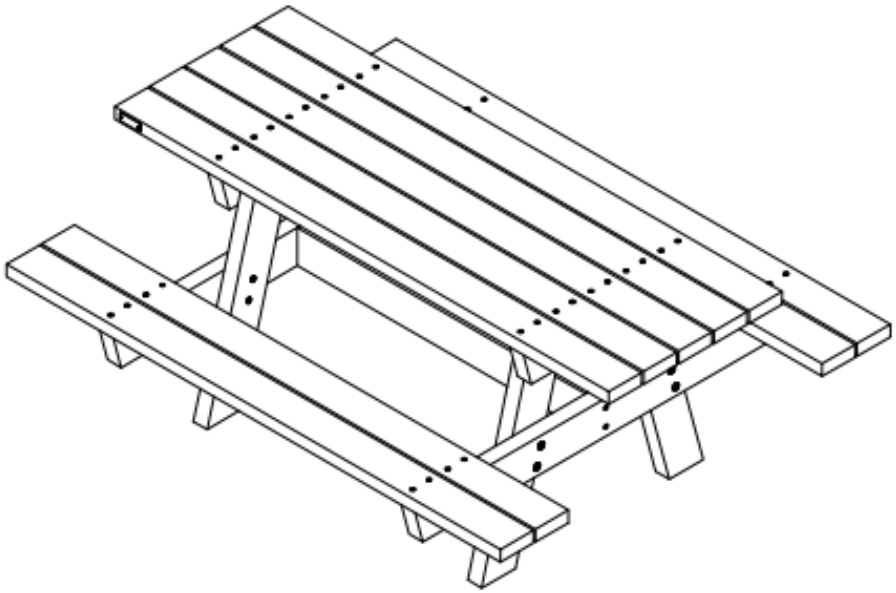

Herramientas necesarias / Tools needed

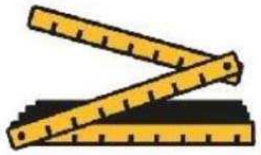

Documento no contractual - Document no contractual - Non-contractual document - Non-contractual document - Documento não contratual

E-PICNIC-ECO

Mesa Picnic ECO con listones de pólimeros reciclados de color marrón (Se suministra Semi-montada).
Dimensiones: 1800 x 1400 x 755 mm.

Fábregas

Paso / Step

Instrucciones de Montaje / Assembly instructions

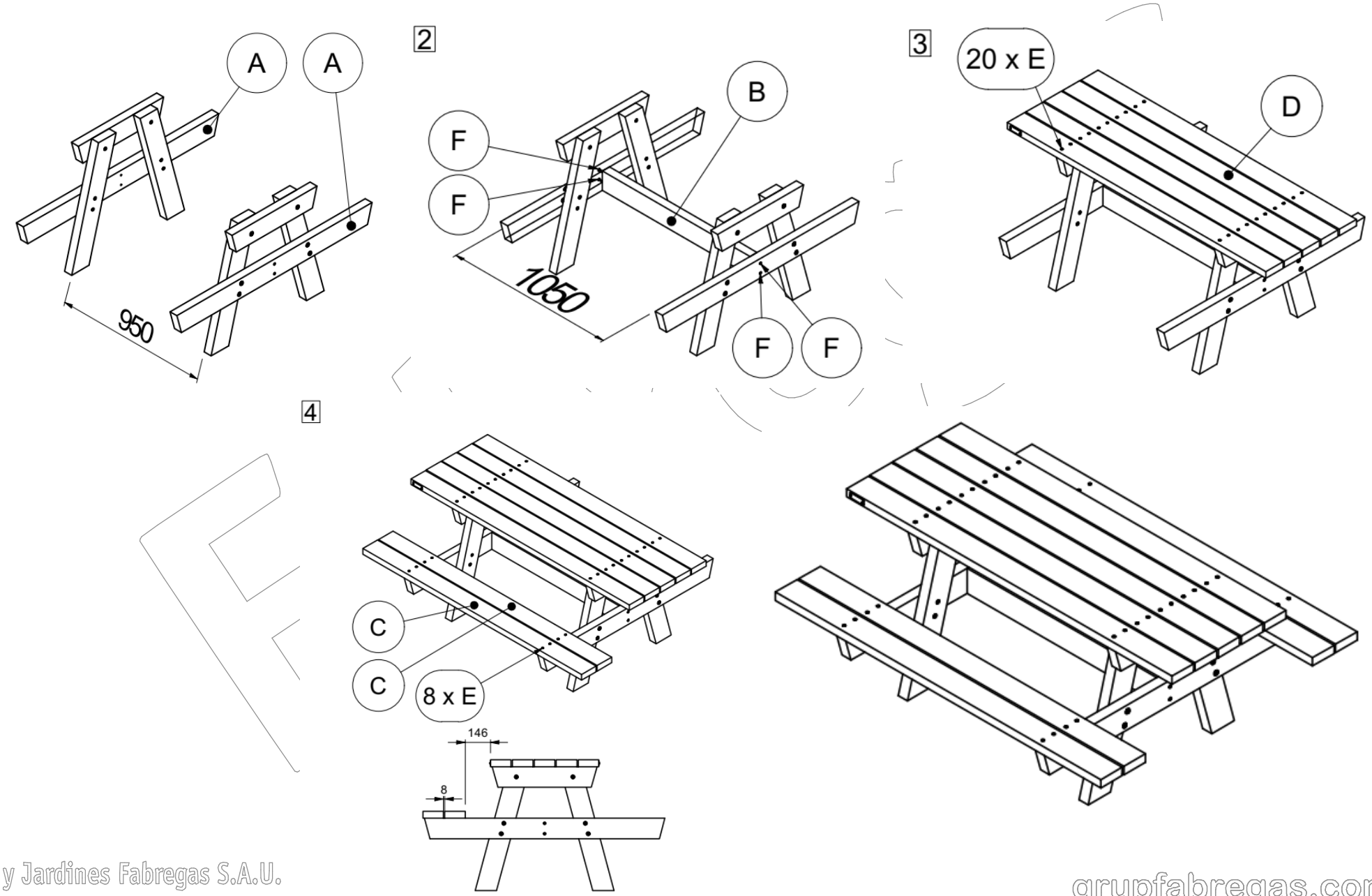

Documento no contractual - Document no contractual - Non-contractual document - Non-contractual document - Documento não contratual

E-PICNIC-ECO

Mesa Picnic ECO con listones de pólimeros reciclados de color marrón (Se suministra Semi-montada).
Dimensiones: 1800 x 1400 x 755 mm.

Fábregas

Instrucciones de anclaje / anchoring instructions

Documento no contractual - Document no contractual - Non-contractual document - Non-contractual document - Documento não contratual

E-PICNIC-ECO

Mesa Picnic ECO con listones de pólimeros reciclados de color marrón (Se suministra Semi-montada).
Dimensiones: 1800 x 1400 x 755 mm.

Refuerzos internos / internal reinforcements

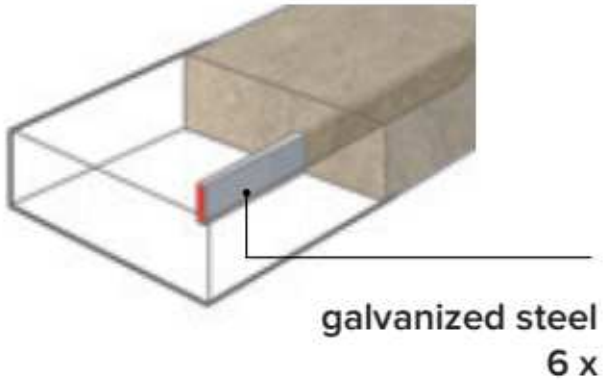

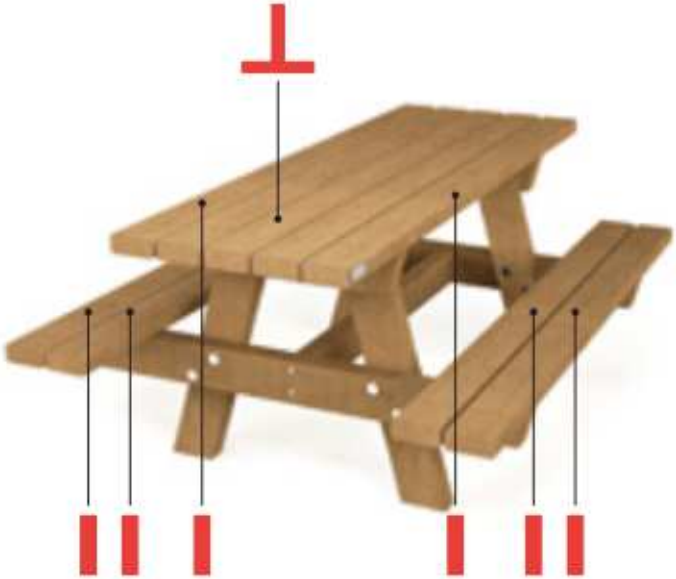

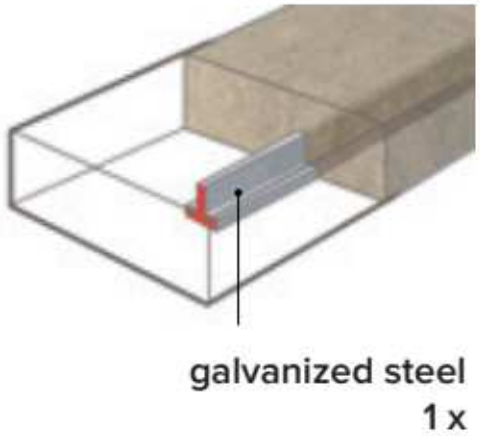

Documento no contractual - Document no contractual - Non-contractual document - Non-contractual document - Documento não contratual

J-18-75-PLAST

Jardinera modelo Ona J-18-75, fabricado en polietileno de diferentes colores con protección UV, medidas: 750x450x400 mm.

Revision: 01 - 05/02/2021

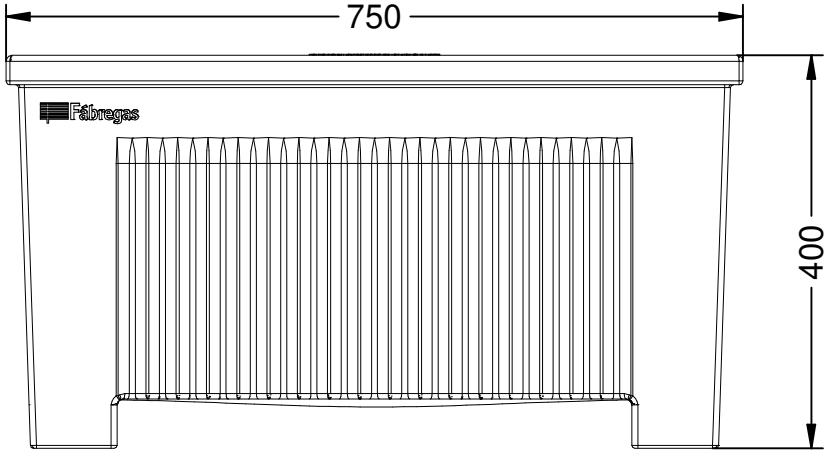

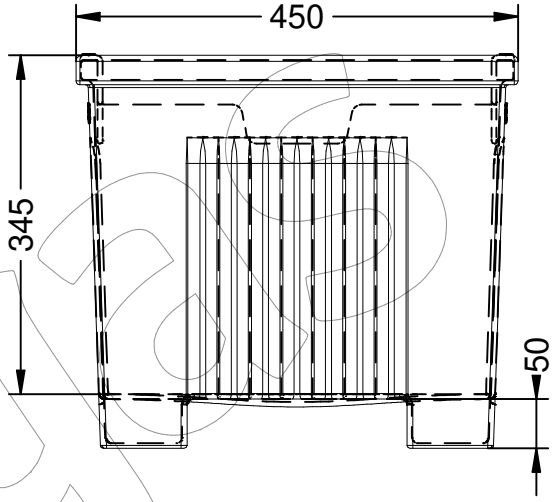

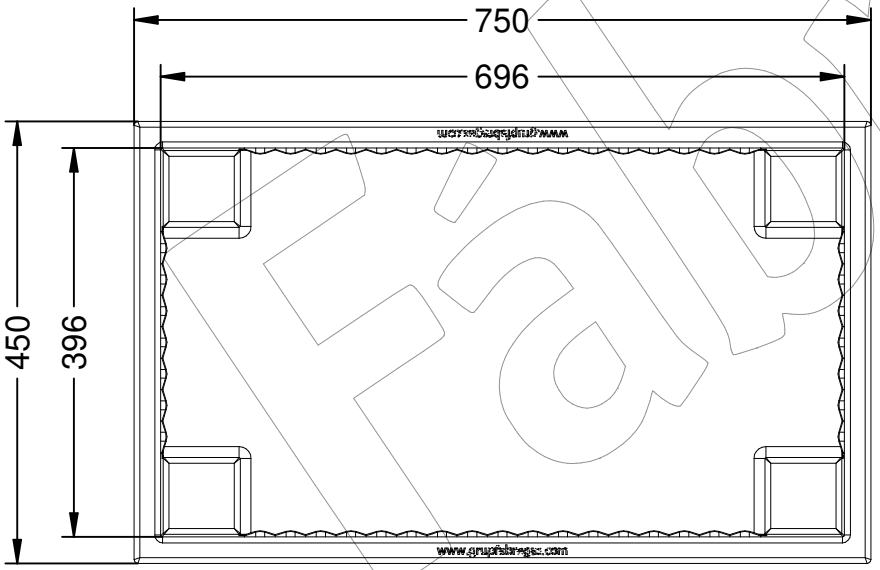

Color blanco

Color gris

Color arena

Disponible en varios colores

Fábregas

J-18-75-PLAST

Jardinera modelo Ona J-18-75, fabricado en polietileno de diferentes colores con protección UV, medidas: 750x450x400 mm.

Revision: 01 - 05/02/2021

Fábregas

Disponible en varios colores

Color arena (Referencia J-18-75-PLAST-ARE)

Color blanco (Referencia J-18-75-PLAST-BLA)

Color gris (Referencia J-18-75-PLAST-GRI)

J-18-75-PLAST

Jardinera modelo Ona J-18-75, fabricado en polietileno de diferentes colores con protección UV, medidas: 750x450x400 mm.

Revision: 01 - 05/02/2021

-ES-

Descripción: Jardinera modelo Ona J-18-75 fabricada en polietileno de media densidad (MDPE), con protección UV, en varios colores.

Material: Polietileno de media densidad (MDPE).
Embalaje: Paletizado y plastificado.
Peso: 7.50 Kg.

Medidas: 750x450x400 mm.
Disponible en varios colores (Blanco, gris y color arena).
Capacidad: 90 L.

-CA-

Descripció: Jardinera model Ona J-18-75 fabricada en polietilè de mitja densitat (MDPE), amb protecció UV, en diversos colors.

Material: Polietilè de mitja densitat (MDPE).
Embalatge: Paletitzat i plastificat.
Pes: 7.50 Kg.

Mides: 750x450x400 mm.
Disponible en diversos colors (Blanc, gris i color sorra).
Capacitat: 90 L.

-EN-

Description: Planter model Ona J-18-75 manufactured in medium density polyethylene (MDPE), with protection UV, in various colors.

Material: Medium Density Polyethylene (MDPE).
Packing: Palletized and laminated.
Weight: 7.50 Kg.

Measurements: 750x450x400 mm.
Available in various colors (White, grey and sand color).
Capacity: 90 L.

-FR-

Description : Jardinière modèle Ona J-18-75 fabriquée en polyéthylène moyenne densité (MDPE), avec protection UV, en différentes couleurs.

Matériau : Polyéthylène moyenne densité (MDPE).
Emballage : Palettisé et laminé.
Poids : 7.50 Kg.

Dimensions : 750x450x400 mm.
Disponible en différentes couleurs (Blanc, gris et couleur sable).
Capacité : 90 L.

-PT-

Descrição: Plantadeira modelo Ona J-18-75 fabricada em polietileno de média densidade (MDPE), com proteção UV, em várias cores.

Material: Polietileno de Média Densidade (MDPE).
Embalagem: Paletizada e laminada.
Peso: 7.50 Kg.

Medidas: 750x450x400 mm.
Disponível em várias cores (Branco, cinza e areia).
Capacidade: 90 L.

Fabregas

J-18-75-PLAST

Jardinera modelo Ona J-18-75, fabricado en polietileno de diferentes colores con protección UV, medidas: 750x450x400 mm.

Revision: 01 - 05/02/2021

Fábregas

- Gama de jardineras Ona de polietileno -

- J-18-PLAST-70-ARE (Color arena)

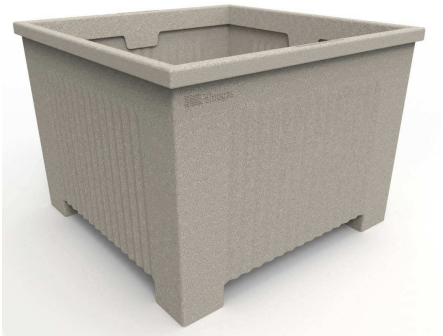

- J-18-PLAST-ARE (Color arena)

- J-18-PLAST-75-ARE (Color arena)

- J-18-PLAST-70-BLA (Color blanco)

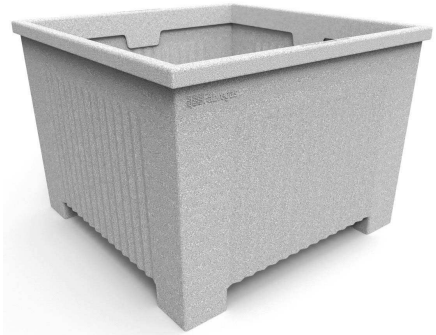

- J-18-PLAST-BLA (Color blanco)

- J-18-PLAST-75-BLA (Color blanco)

- J-18-PLAST-70-GRI (Color gris)

- J-18-PLAST-GRI (Color gris)

- J-18-PLAST-75-GRI (Color gris)

J-18-75-PLAST

Jardinera modelo Ona J-18-75, fabricado en polietileno de diferentes colores con protección UV, medidas: 750x450x400 mm.

Revision: 01 - 05/02/2021

Fábregas

J-1020-PLAST

Jardinera Heba, fabricada en polietileno, tiene un % de plástico reciclado procedente de la recogida selectiva de residuos (Disponible en varios colores).
Dimensiones: 2000 x 500 x 490 mm.

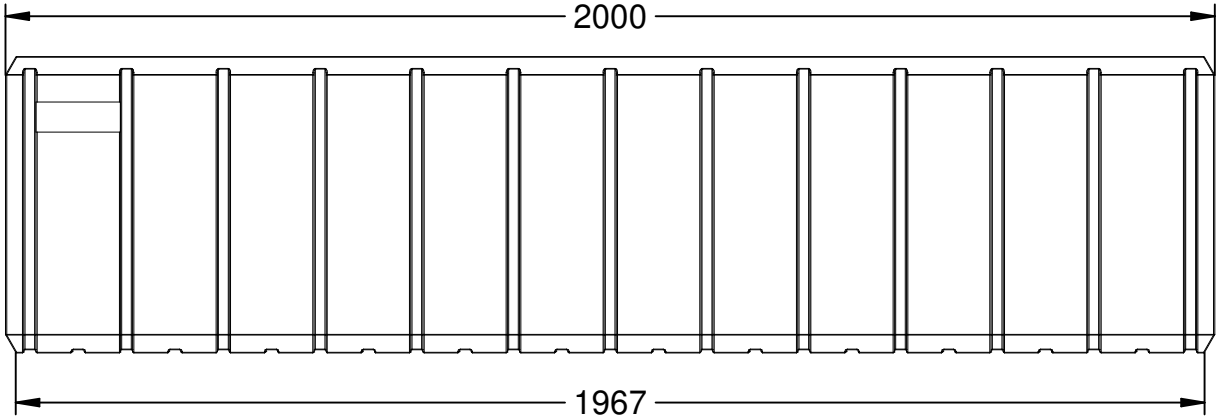

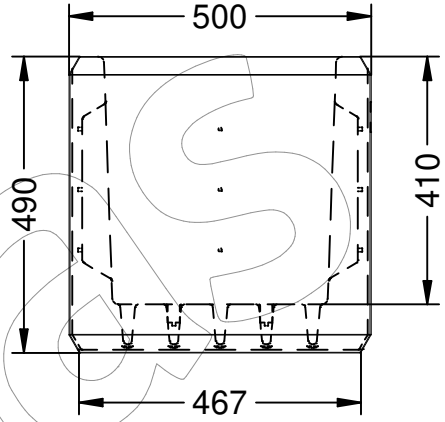

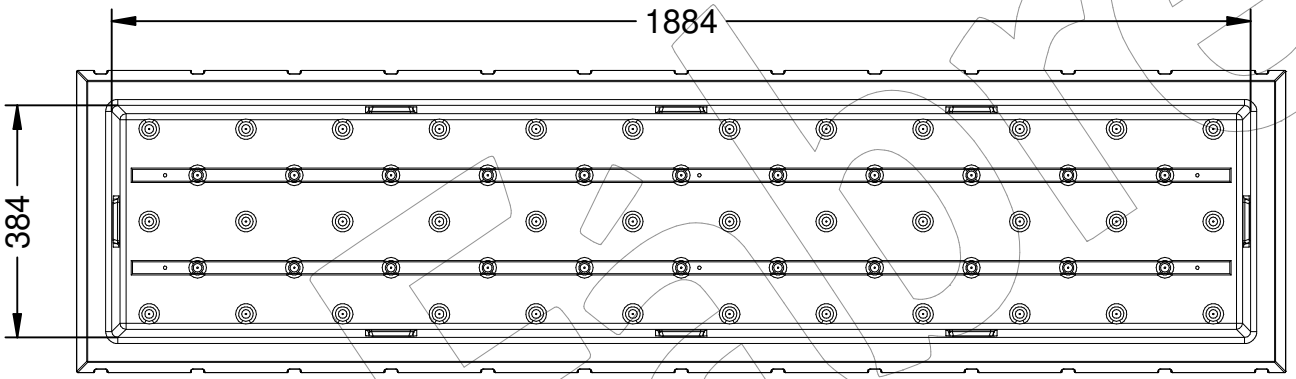

Color blanco:

Color gris:

Color arena:

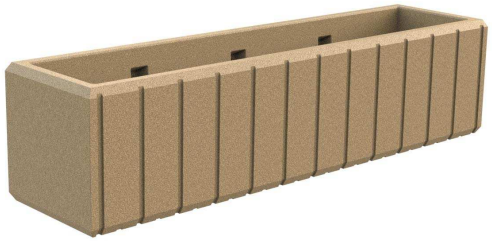

Disponible en varios colores

Disponible en varios colores ➡ Página 2.
Descripción Multi-idioma ➡ Página 3.
Packaging ➡ Página 4.
Instrucciones de anclaje al suelo ➡ Página 5.
Limpieza y lavado ➡ Página 6.
Gama Heba ➡ Página 7.

Documento no contractual - Document no contractual - Non-contractual document - Non-contractual document - Documento não contratual

J-1020-PLAST

Jardinera Heba, fabricada en polietileno, tiene un % de plástico reciclado procedente de la recogida selectiva de residuos (Disponible en varios colores).
Dimensiones: 2000 x 500 x 490 mm.

Disponible en varios colores

Available in various colors

J-1020-PLAST-BLA - Color blanco

J-1020-PLAST-GRI - Color gris

J-1020-PLAST-ARE - Color arena

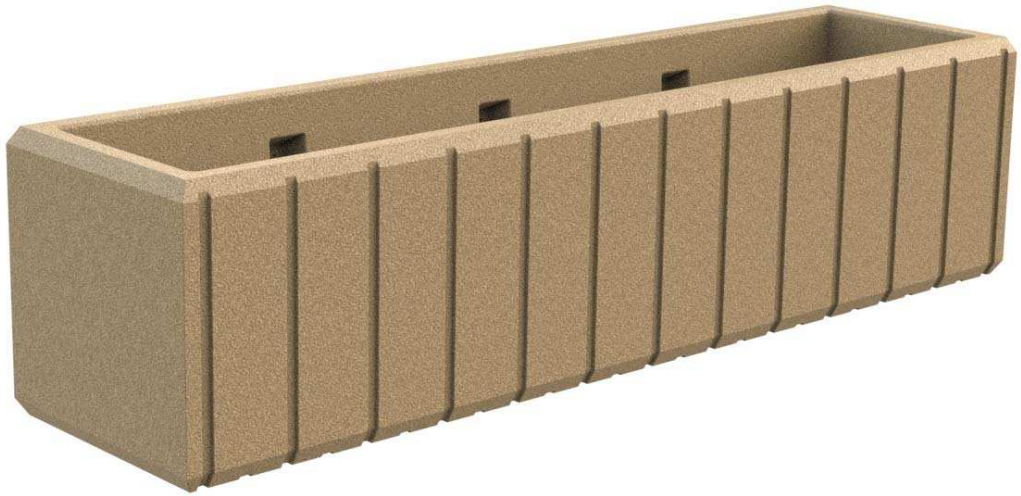

Documento no contractual - Document no contractual - Non-contractual document - Non-contractual document - Documento não contratual

J-1020-PLAST

Jardinera Heba, fabricada en polietileno, tiene un % de plástico reciclado procedente de la recogida selectiva de residuos (Disponible en varios colores).
Dimensiones: 2000 x 500 x 490 mm.

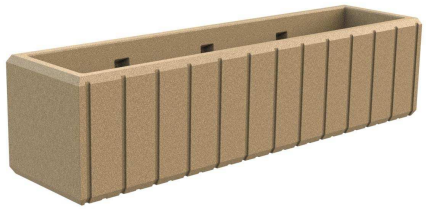

-ES-

Descripción: Jardinera Heba, fabricado en polietileno tiene un % de plástico reciclado procedente de la recogida selectiva de residuos, con protección UV.

Material: Polietileno de media densidad (MDPE) y plástico reciclado procedente de la recogida selectiva de residuos.

Disponible en varios colores (Blanco, gris y color arena).
Medidas: 2000 x 500 x 490 mm.

La jardinera Heba, dispone de una estructura interna reforzada para aumentar su resistencia.

-CA-

Descripció: Jardinera Heba, fabricat en polietilè té un % de plàstic reciclat procedent de la recollida selectiva de residus, amb protecció UV.

Material: Polietilè de mitjana densitat (MDPE) i plàstic reciclat procedent de la recollida selectiva de residus.

Disponible en diversos colors (Blanc, gris i color sorra).
Mides: 2000 x 500 x 490 mm.

La jardinera Heba disposa d'una estructura interna reforçada per augmentar-ne la resistència.

-EN-

Description: Heba planter, made of polyethylene, has a % of recycled plastic from selective waste collection, with UV protection.

Material: Medium density polyethylene (MDPE) and recycled plastic from selective waste collection.

Available in various colors (white, gray and sand color).
Measurements: 2000 x 500 x 490 mm.

The Heba planter has a reinforced internal structure to increase its resistance.

-FR-

Description: Jardinière Heba, en polyéthylène, contient un % de du plastique recyclé issu de la collecte sélective des déchets, avec protection UV.

Matériau: Polyéthylène moyenne densité (MDPE) et plastique recyclé issus de la collecte sélective des déchets.

Disponible en différentes couleurs (couleur blanc, gris et sable).
Dimensions: 2000 x 500 x 490 mm.

La jardinière Heba a une structure interne renforcée pour augmenter sa résistance.

-PT-

Descrição: Floreira Heba, fabricada em polietileno, possui % de plástico reciclado da coleta seletiva de lixo, com proteção UV.

Material: Polietileno de média densidade (MDPE) e plástico reciclado provenientes da coleta seletiva de lixo.

Disponível em diversas cores (branco, cinza e cor areia).
Medidas: 2.000 x 500 x 490 mm.

A plantadeira Heba possui estrutura interna reforçada para aumentar sua resistência.

Documento no contractual - Document no contractual - Non-contractual document - Non-contractual document - Documento não contratual

J-1020-PLAST

Jardinera Heba, fabricada en polietileno, tiene un % de plástico reciclado procedente de la recogida selectiva de residuos (Disponible en varios colores).
Dimensiones: 2000 x 500 x 490 mm.

PACKAGING

Instrucciones de anclaje en el dorso de la tapa de la caja (Banco Zeus y Heba)

Anchoring instructions on the back of the box lid (Zeus and Heba Bank)

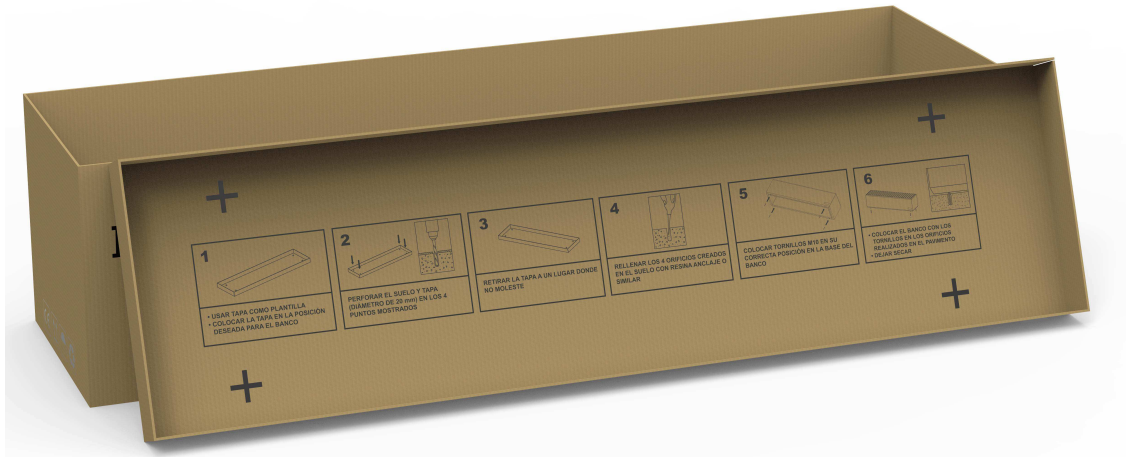

Documento no contractual - Document no contractual - Non-contractual document - Non-contractual document - Documento não contratual

J-1020-PLAST

Jardinera Heba, fabricada en polietileno, tiene un % de plástico reciclado procedente de la recogida selectiva de residuos (Disponible en varios colores).
Dimensiones: 2000 x 500 x 490 mm.

Instrucciones de anclaje al suelo (Solo para banco Heba) - Tornillería incluida

Ground anchoring instructions (Only for Heba bench) - Screws included

Instrucciones de anclaje al suelo

* En el caso de la Jardinera Heba sera opcional, ya que no tiene proceso de anclaje al suelo, una vez la jardinera este rellenada con la tierra necesaria para las plantas, con el propio peso de la tierra ya queda fijada al suelo.

* In the case of the Heba Planter it will be optional, since it does not It has an anchoring process to the ground, once the planter is filled with the soil necessary for the plants, with the earth's own weight is already fixed to the ground.

Ground anchoring instructions

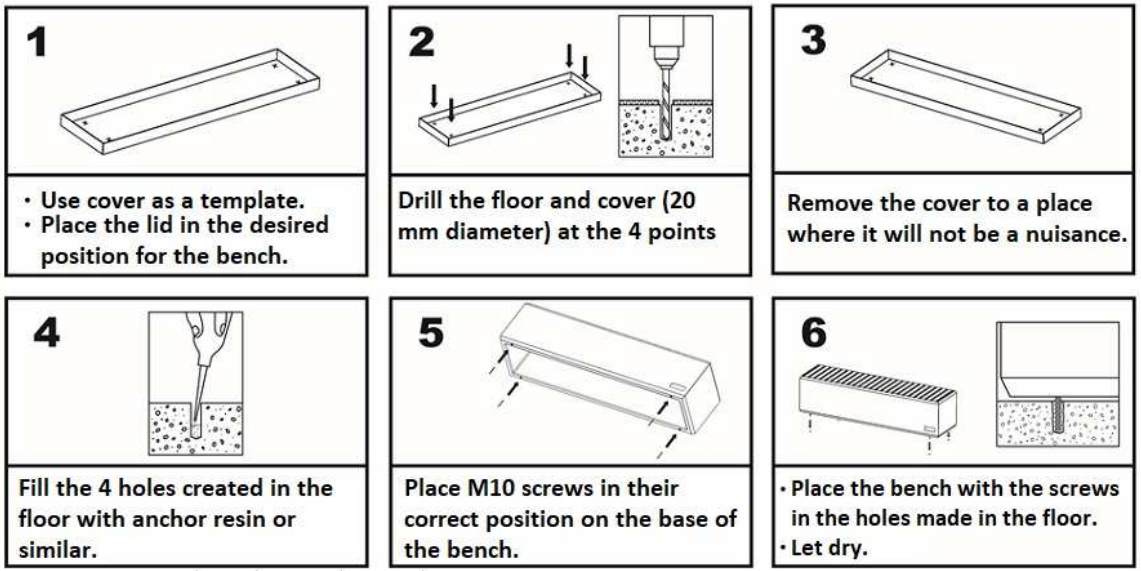

Parques y Jardines Fabregas S.A.U.

Documento no contractual - Document no contractual - Non-contractual document - Non-contractual document - Documento não contratual

J-1020-PLAST

Jardinera Heba, fabricada en polietileno, tiene un % de plástico reciclado procedente de la recogida selectiva de residuos (Disponible en varios colores).
Dimensiones: 2000 x 500 x 490 mm.

Limpieza y lavado

Cleaning and washing

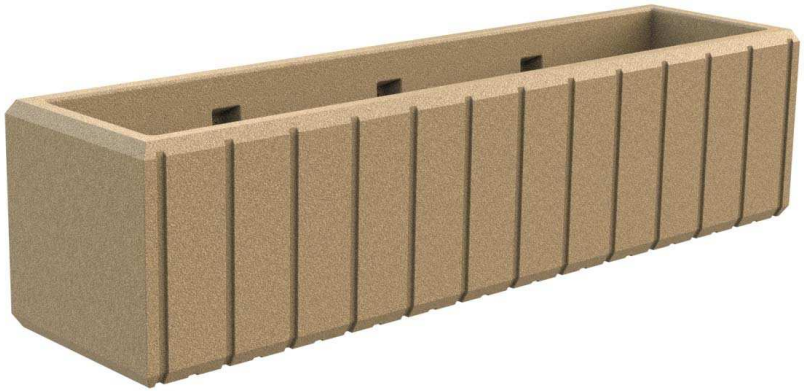

MANTENER EL BANCO LIMPIO MEDIANTE LA LIMPIEZA PERIODICA Y PROGRAMADA, EMPLEANDO UNA KARCHER Y PRODUCTO DESENGRASANTE

KEEP THE BENCH CLEAN THROUGH PERIODIC AND SCHEDULED CLEANING, USING A KARCHER AND DEGREASING PRODUCT

Documento no contractual - Document no contractual - Non-contractual document - Non-contractual document - Documento não contratual

J-1020-PLAST

Jardinera Heba, fabricada en polietileno, tiene un % de plástico reciclado procedente de la recogida selectiva de residuos (Disponible en varios colores).
Dimensiones: 2000 x 500 x 490 mm.

Gama de jardineras Heba de polietileno

Range of Heba polyethylene planters

- J-1020-PLAST-ARE (Color arena)

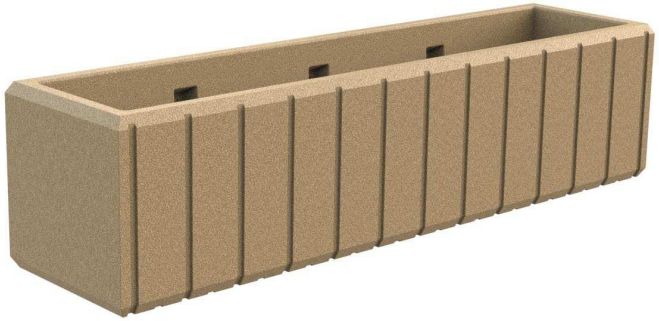

- J-1021-PLAST-ARE (Color arena)

- J-1021-45-PLAST-ARE (Color arena)

- J-1020-PLAST-BLA (Color blanco)

- J-1021-PLAST-BLA (Color blanco)

- J-1021-45-PLAST-BLA (Color blanco)

- J-1020-PLAST-GRI (Color gris)

- J-1021-PLAST-GRI (Color gris)

- J-1021-45-PLAST-GRI (Color gris)

Documento no contractual - Document no contractual - Non-contractual document - Non-contractual document - Documento não contratual

J-1021-PLAST

Jardinera Heba Cub, fabricada en polietileno, tiene un % de plástico reciclado procedente de la recogida selectiva de residuos (Disponible en varios colores).
Dimensiones: 500 x 500 x 490 mm.

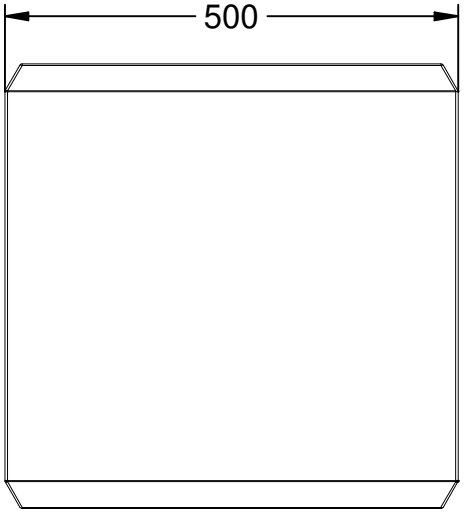

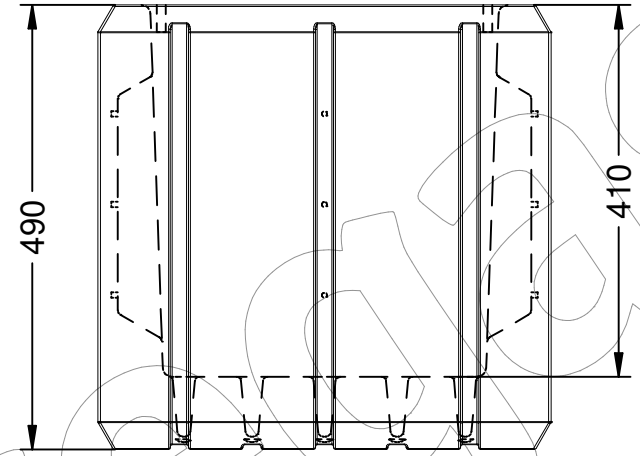

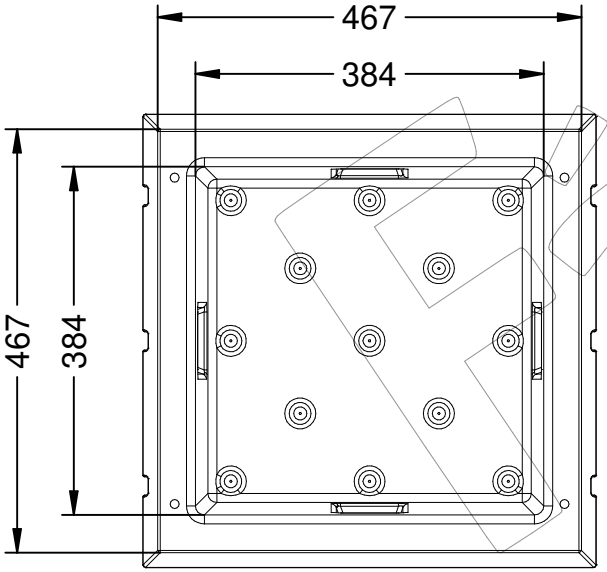

Color blanco:

Color gris:

Color arena:

Disponible en varios colores

Disponible en varios colores ➡ Página 2.
Descripción Multi-idioma ➡ Página 3.
Packaging ➡ Página 4.
Instrucciones de anclaje al suelo ➡ Página 5.
Limpieza y lavado ➡ Página 6.
Gama Heba ➡ Página 7.

Documento no contractual - Document no contractual - Non-contractual document - Non-contractual document - Documento não contratual
Revision: 01 - 498/22/2021 - Creada: 28/01/2021 - Modificada: 06/03/2024

J-1021-PLAST

Jardinera Heba Cub, fabricada en polietileno, tiene un % de plástico reciclado procedente de la recogida selectiva de residuos (Disponible en varios colores).
Dimensiones: 500 x 500 x 490 mm.

Disponible en varios colores

Available in various colors

J-1021-PLAST-BLA - Color blanco

J-1021-PLAST-GRI - Color gris

J-1021-PLAST-ARE - Color arena

Documento no contractual - Document no contractual - Non-contractual document - Non-contractual document - Documento não contratual
Revisión: 01 - 498/22/2021 - Creado: 28/01/2021 - Modificado: 06/03/2024

J-1021-PLAST

Jardinera Heba Cub, fabricada en polietileno, tiene un % de plástico reciclado procedente de la recogida selectiva de residuos (Disponible en varios colores).
Dimensiones: 500 x 500 x 490 mm.

-ES-

Descripción: Jardinera Heba Cub, fabricada en polietileno tiene un % de plástico reciclado procedente de la recogida selectiva de residuos, con protección UV.

Material: Polietileno de media densidad (MDPE) y plástico reciclado procedente de la recogida selectiva de residuos.

Disponible en varios colores (Blanco, gris y color arena).

Medidas: 500 x 500 x 490 mm.

Embalaje: Paletizado y plastificado.

-CA-

Descripció: Jardinera Heba Cub, fabricada en polietilè té un % de plàstic reciclat procedent de la recollida selectiva de residus, amb protecció UV.

Material: Polietilè de mitjana densitat (MDPE) i plàstic reciclat procedent de la recollida selectiva de residus.

Disponible en diversos colors (Blanc, gris i color sorra).

Mides: 500 x 500 x 490 mm.

Embalatge: Paletitzat i plastificat.

-EN-

Description: Heba Cub planter, made of polyethylene, has a % of recycled plastic from selective waste collection, with UV protection.

Material: Medium density polyethylene (MDPE) and recycled plastic from selective waste collection.

Available in various colors (White, gray and sand color).

Measurements: 500 x 500 x 490 mm.

Packaging: Palletized and laminated.

-FR-

Description: Jardinière Heba Cub, en polyéthylène, contient un % de plastique recyclé issu de la collecte sélective des déchets, avec Protection UV.

Matériau: Polyéthylène moyenne densité (MDPE) et plastique recyclé issus de la collecte sélective des déchets.

Disponible en différentes couleurs (couleur blanc, gris et sable).

Dimensions: 500 x 500 x 490 mm.

Emballage: Palettisé et laminé.

-PT-

Descrição: Floreira Heba Cub, fabricada em polietileno, possui % de plástico reciclado proveniente da coleta seletiva de lixo, com Proteção UV.

Material: Polietileno de média densidade (MDPE) e plástico reciclado provenientes da coleta seletiva de lixo.

Disponível em diversas cores (branco, cinza e cor areia).

Medidas: 500 x 500 x 490 mm.

Embalagem: Paletizada e laminada.

Documento no contractual - Document no contractual - Non-contractual document - Non-contractual document - Documento não contratual
Revision: 01 - 08/02/2021 - Creado: 28/01/2021 - Modificado: 06/03/2024

J-1021-PLAST

Jardinera Heba Cub, fabricada en polietileno, tiene un % de plástico reciclado procedente de la recogida selectiva de residuos (Disponible en varios colores).
Dimensiones: 500 x 500 x 490 mm.

PACKAGING

Instrucciones de anclaje en el dorso de la tapa de la caja (Banco Zeus y Heba)

Anchoring instructions on the back of the box lid (Zeus and Heba Bank)

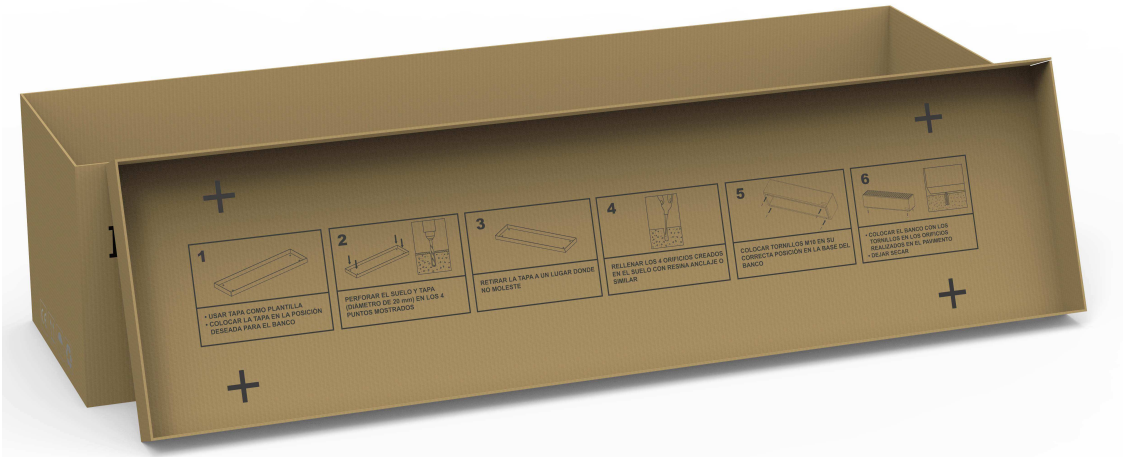

Documento no contractual - Document no contractual
Revisión: 01 - 08/02/2021 - Creado: 28/01/2021 - Modificado: 06/03/2024

J-1021-PLAST

Jardinera Heba Cub, fabricada en polietileno, tiene un % de plástico reciclado procedente de la recogida selectiva de residuos (Disponible en varios colores).
Dimensiones: 500 x 500 x 490 mm.

Instrucciones de anclaje al suelo (Solo para banco Heba) - Tornillería incluida

Ground anchoring instructions (Only for Heba bench) - Screws included

Instrucciones de anclaje al suelo

* En el caso de la Jardinera Heba sera opcional, ya que no tiene proceso de anclaje al suelo, una vez la jardinera este rellenada con la tierra necesaria para las plantas, con el propio peso de la tierra ya queda fijada al suelo.

* In the case of the Heba Planter it will be optional, since it does not It has an anchoring process to the ground, once the planter is filled with the soil necessary for the plants, with the earth's own weight is already fixed to the ground.

Ground anchoring instructions

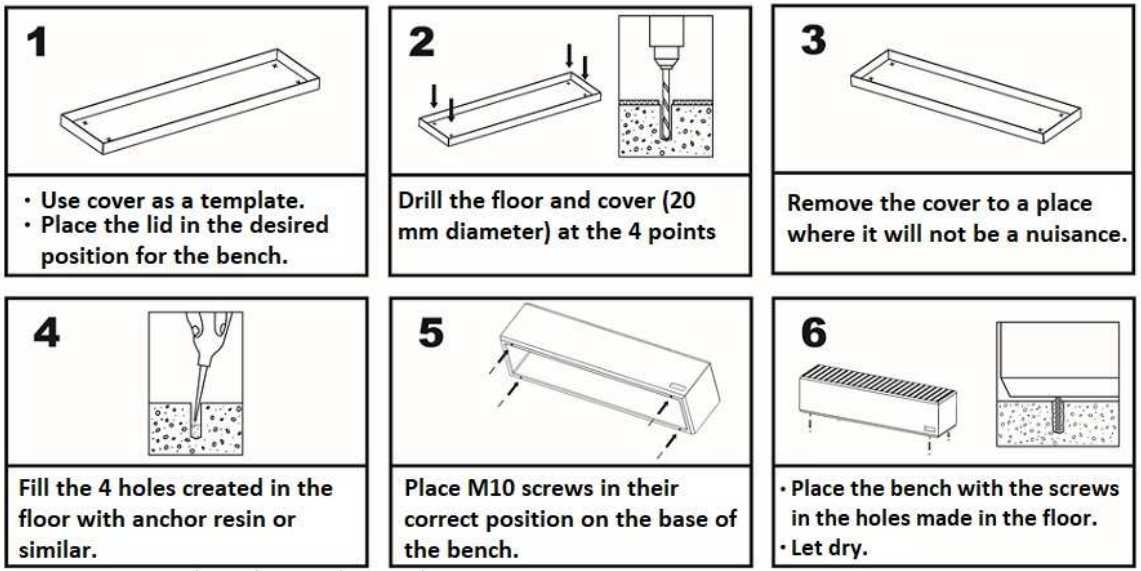

Documento no contractual - Document no contractual - Non-contractual document - Non-contractual document - Documento não contratual

J-1021-PLAST

Jardinera Heba Cub, fabricada en polietileno, tiene un % de plástico reciclado procedente de la recogida selectiva de residuos (Disponible en varios colores).
Dimensiones: 500 x 500 x 490 mm.

Limpieza y lavado

Cleaning and washing

MANTENER EL BANCO LIMPIO MEDIANTE LA LIMPIEZA PERIODICA Y PROGRAMADA, EMPLEANDO UNA KARCHER Y PRODUCTO DESENGRASANTE

KEEP THE BENCH CLEAN THROUGH PERIODIC AND SCHEDULED CLEANING, USING A KARCHER AND DEGREASING PRODUCT

Documento no contractual - Document no contractual - Non-contractual document - Non-contractual document - Documento não contratual

J-1021-PLAST

Jardinera Heba Cub, fabricada en polietileno, tiene un % de plástico reciclado procedente de la recogida selectiva de residuos (Disponible en varios colores).
Dimensiones: 500 x 500 x 490 mm.

Gama de jardineras Heba de polietileno

Range of Heba polyethylene planters

- J-1020-PLAST-ARE (Color arena)

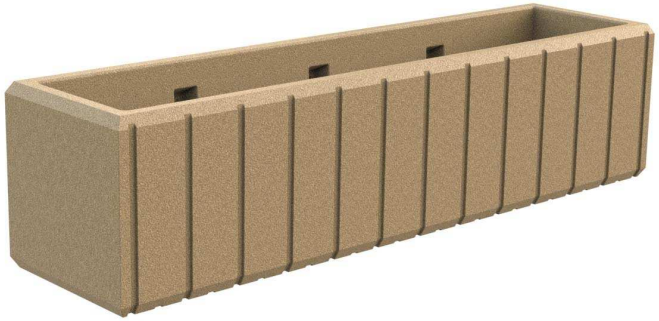

- J-1021-PLAST-ARE (Color arena)

- J-1021-45-PLAST-ARE (Color arena)

- J-1020-PLAST-BLA (Color blanco)

- J-1021-PLAST-BLA (Color blanco)

- J-1021-45-PLAST-BLA (Color blanco)

- J-1020-PLAST-GRI (Color gris)

- J-1021-PLAST-GRI (Color gris)

- J-1021-45-PLAST-GRI (Color gris)

Documento no contractual - Document no contractual - Non-contractual document - Non-contractual document - Documento não contratual
Revisión: 01 - Alta: 22/2021 - Creado: 25/01/2021 - Modificado: 06/03/2024

P-23I-URBAN

Papelera modelo Ibiza, fabricada con termoplástico de polímero que contienen residuos urbanos, procedentes de recogida selectiva.
Dimensiones: 600 x 400 x 1086 mm (Con capacidad para 80 Litros, incluye cenicero en la parte superior y cubeta extraible).

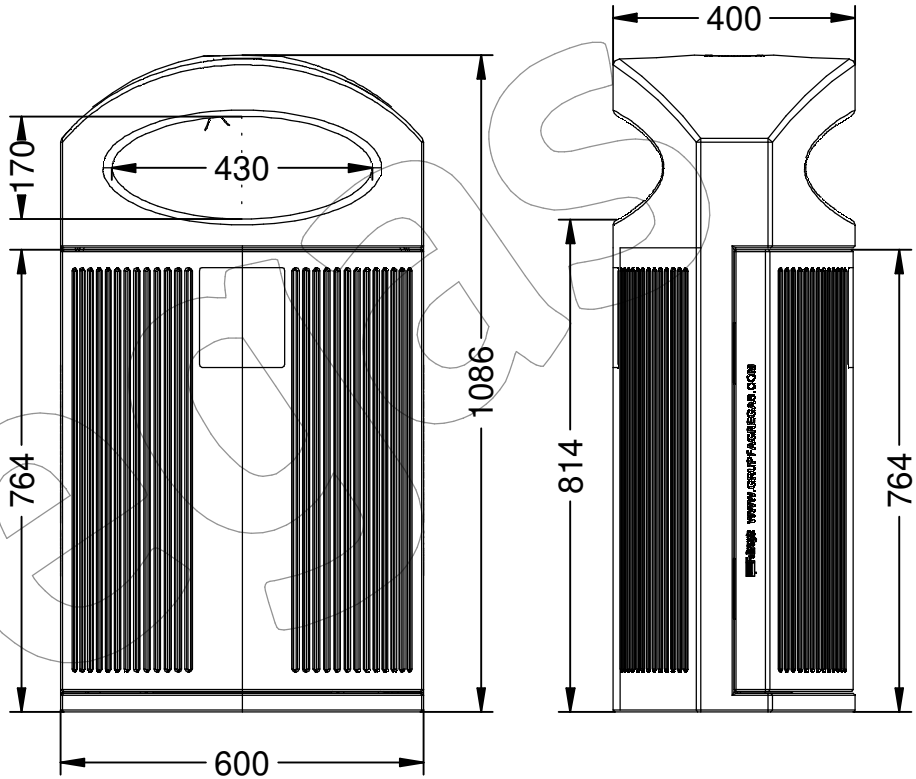

- Incluye cenicero en la parte superior y cubeta extraible -

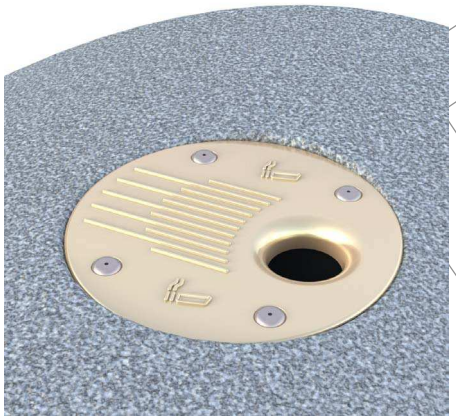

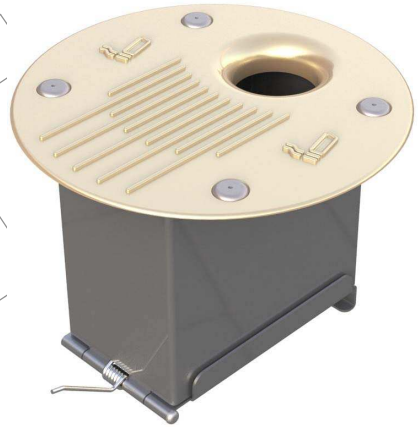

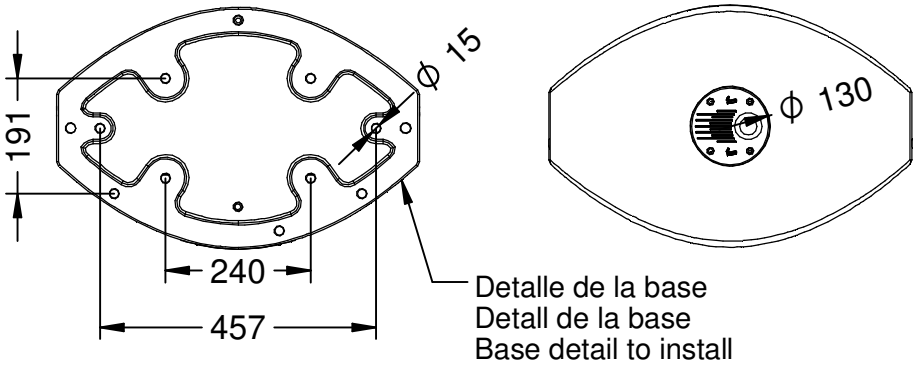

Documento no contractual - Document no contractual - Non-contractual document - Non-contractual document - Documento não contratual

Descripción Multi-idioma ➡ Página 2.

P-23I-URBAN

Papelera modelo Ibiza, fabricada con termoplástico de polímero que contienen residuos urbanos, procedentes de recogida selectiva.
Dimensiones: 600 x 400 x 1086 mm (Con capacidad para 80 Litros, incluye cenicero en la parte superior y cubeta extraible).

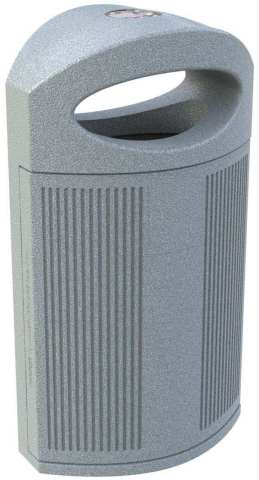

-ES-

Descripción: Papelera modelo Ibiza fabricada con termoplástico de polímero que contienen residuos urbanos, procedentes de la recogida selectiva y post-consumo, con sistema de cierre, cenicero en la parte superior y cubeta extraible.

Características:
Esta papelera es resistente y económica.
Tornillería, herrajes y bisagras en acero inoxidable.
Mecanismo de cierre con llave.
Protección UV.
Incluye cenicero en la parte superior.
Capacidad: 80 Litros.

-CA-

Descripció: Paperera model Ibiza fabricada amb termoplàstic de polímer que contenen residus urbans, procedents de la recollida selectiva i postconsum, amb sistema de tancament, cendrer a la part superior i cubeta extraïble.

Característiques:
Aquesta paperera és resistent i econòmica.
Cargoles, ferratges i frontisses en acer inoxidable.
Mecanisme de tancament amb clau.
Protecció UV.
Inclou cendrer a la part superior.
Capacitat: 80 litres.

-EN-

Description: Ibiza model trash can made of thermoplastic polymer containing urban waste, coming from the collection selective and post-consumer, with closing system, ashtray on top and removable bucket.

Characteristics:
This trash can is durable and economical.
Stainless steel screws, fittings and hinges.
Key locking mechanism.
UV protection.
Includes ashtray on top.
Capacity: 80 Liters.

-FR-

Description: Poubelle modèle Ibiza en thermoplastique polymère contenant des déchets urbains, provenant de la collecte sélectif et post-consommation, avec système de fermeture, cendrier sur le dessus et seau amovible.

Caractéristiques:
Cette poubelle est durable et économique.
Vis, ferrures et charnières en acier inoxydable.
Mécanisme de verrouillage à clé.
Protection UV.
Comprend un cendrier sur le dessus.
Capacité: 80 Litres.

-PT-

Descrição: Lixeira modelo Ibiza em termoplástico polímero contendo resíduos urbanos, provenientes da coleta seletivo e pós-consumo, com sistema de fechamento, cinzeiro na parte superior e balde removível.

Caracteristicas:
Esta lata de lixo é durável e econômica.
Parafusos, ferragens e dobradiças em aço inoxidável.
Mecanismo de bloqueio com chave.
Proteção UV.
Inclui cinzeiro em cima.
Capacidade: 80 Litros.

Documento no contractual - Document no contractual - Non-contractual document - Non-contractual document - Documento não contratual

08PLAST-2440

Banco 08PLAST, fabricado en Polipropileno y Poliamida 66+GFR de medidas 2440x595x830 mm, disponible en varios colores.

Revision: 01 - 22/05/2023

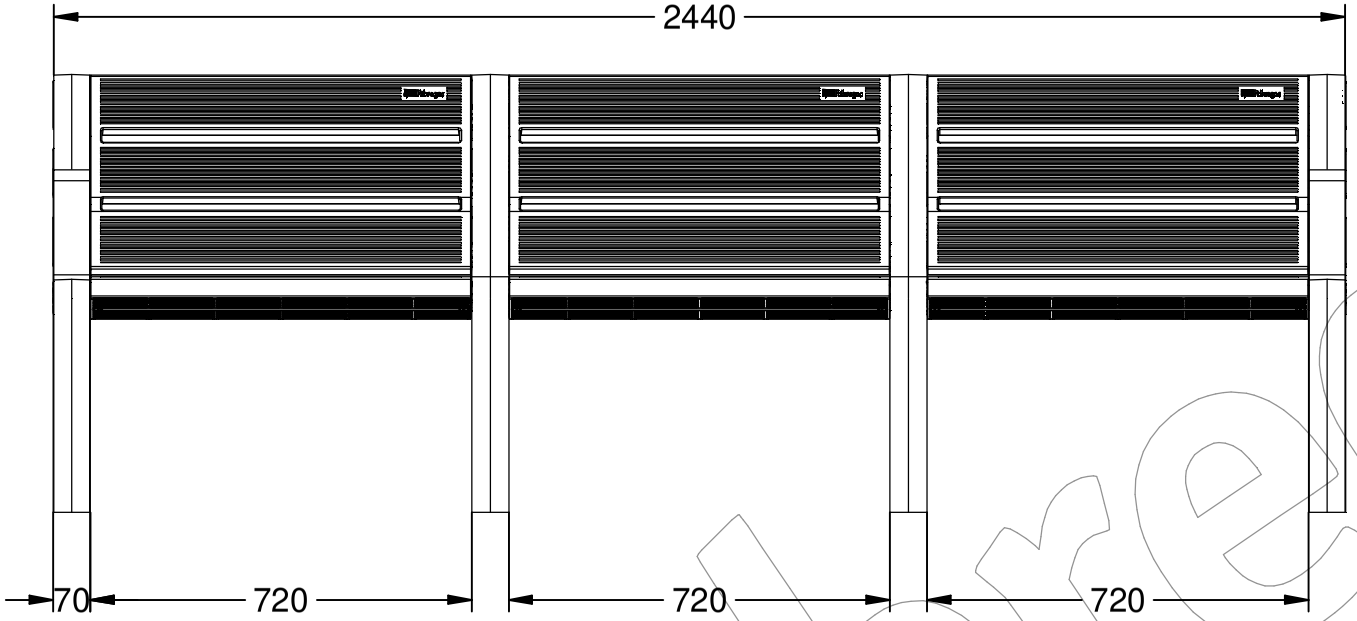

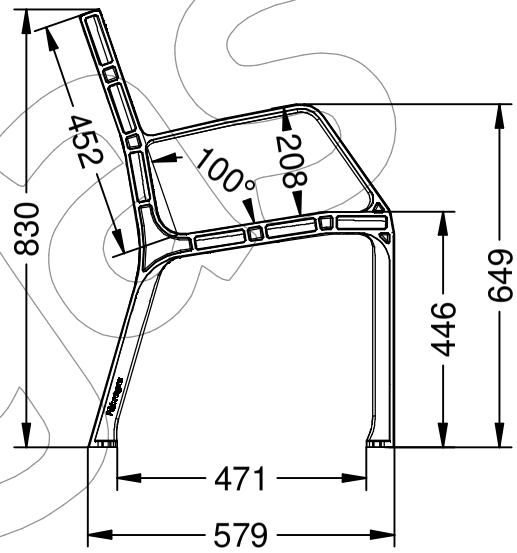

Imagen - 08PLAST-2440-AMA (Color amarillo)

Documento no contractual - Document no contractual - Non-contractual document - Non-contractual document - Documento não contratual

08PLAST-2440

Banco 08PLAST, fabricado en Polipropileno y Poliamida 66+GFR de medidas 2440x595x830 mm, disponible en varios colores.

Revision: 01 - 22/05/2023

Disponible en varios colores

08PLAST-2440-AMA (RAL 1021)

08PLAST-2440-AZU (RAL 5005)

08PLAST-2440-COR (Color corten)

08PLAST-2440-PLA (Color plata)

08PLAST-2440-ROJ (RAL 3020)

08PLAST-2440-VER (RAL 6029)

Documento no contractual - Document no contractual - Non-contractual document - Non-contractual document - Documento não contratual

08PLAST-2440

Banco 08PLAST, fabricado en Polipropileno y Poliamida 66+GFR de medidas 2440x595x830 mm, disponible en varios colores.

Revision: 01 - 22/05/2023

-ES-

Descripción: Banco modelo MODO08-PLAST de polipropileno de alta calidad, de medidas 2440x595x830 mm.

Materiales: Asiento y respaldo en Polipropileno (PP).
Pies: Poliamida 66 + 30% GF.

- Tratado con UV.
- Sin mantenimiento.
- Antigrafiti.
- Gran robustez.

- Embalaje: Paletizado y plastificado.

- Disponible en varios colores:
- Color amarillo RAL 1021.
- Color azul RAL 5005
- Color corten
- Color plata
- Color rojo RAL 3020
- Color verde RAL 6029

-CA-

Descripció: Banc model MODO08-PLAST de polipropilè d'alta qualitat, de mides 2440x595x830 mm.

Materials: Seient i respatller a Polipropilè (PP).
Peus: Poliamida 66+30% GF.

- Tractat amb UV.
- Sense manteniment.
- Antigrafiti.
- Gran robustesa.

- Embalatge: Paletitzat i plastificat.

- Disponible en diversos colors:
- Color groc RAL 1021.
- Color blau RAL 5005
- Color corten
- Color plata
- Color vermell RAL 3020
- Color verd RAL 6029

-EN-

Description: Bench model MODO08-PLAST in polypropylene high quality, measures 2440x595x830 mm.

Materials: Seat and back in Polypropylene (PP).
Feet: Polyamide 66 + 30% GF.

- UV treated.
- Without maintenance.
- Anti-graffiti.
- Great robustness.

- Packaging: Palletized and laminated.

- Available in various colors:
- Yellow color RAL 1021.
- Blue color RAL 5005
- Corten color
- Silver color
- Red color RAL 3020
- Green color RAL 6029

-FR-

Description: Banque modèle MODO08-PLAST en polypropylène de haute qualité, mesure 2440x595x830 mm.

Matériaux: Assise et dossier en polypropylène (PP).
Pieds : Polyamide 66 + 30% GF.

- Traité anti-UV.
- Sans entretien.
- Anti-graffitis.
- Grande robustesse.

- Conditionnement : Palettisé et laminé.

- Disponible en différentes couleurs:
- Couleur jaune RAL 1021.
- Couleur bleu RAL 5005
- Couleur corten
- Couleur argent
- Couleur rouge RAL 3020
- Couleur vert RAL 6029

-PT-

Descrição: Banco modelo MODO08-PLAST em polipropileno alta qualidade, mede 2440x595x830 mm.

Materiais: Assento e encosto em Polipropileno (PP).
Pés: Poliamida 66 + 30% GF.

- Tratamento UV.
- Sem manutenção.
- Anti-grafite.
- Grande robustez.

- Embalagem: Paletizado e laminado.

- Disponível em várias cores:
- Cor amarelo RAL 1021.
- Cor azul RAL 5005
- Cor Corten
- Cor Prata
- Cor vermelha RAL 3020
- Cor verde RAL 6029

Documento no contractual - Document no contractual - Non-contractual document - Non-contractual document - Documento não contratual